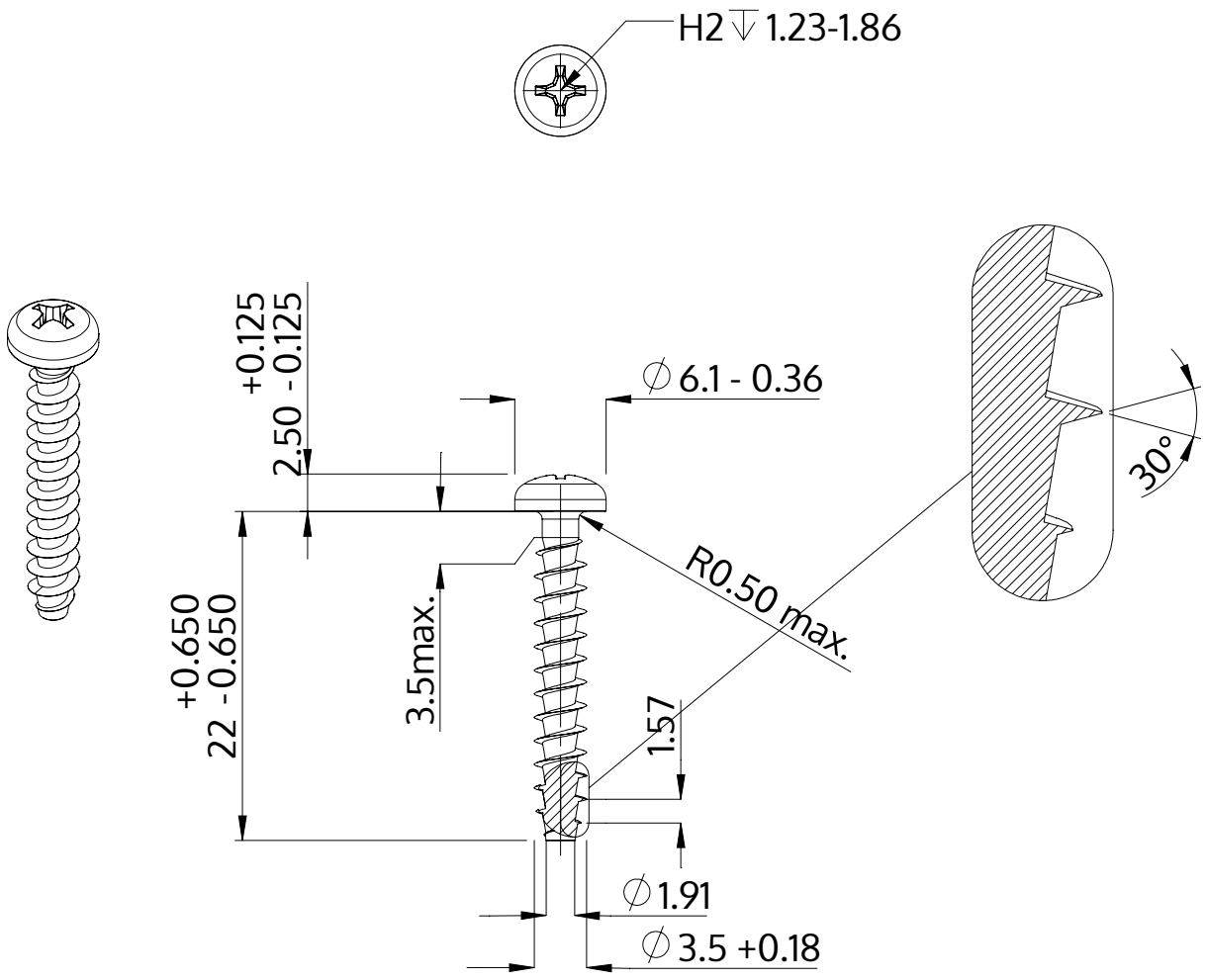

Descripción	STP32A 3.5x22.0 - H2
Material	Acero Inoxidable A2
Superficie	Laminado brillante, barnizado y pasivado
Peso	1.191 kg / 1000 Piezas

SCREWERK	**STP32A0350220E**	
Diseño métrico	Escalada 2:1	2024-10