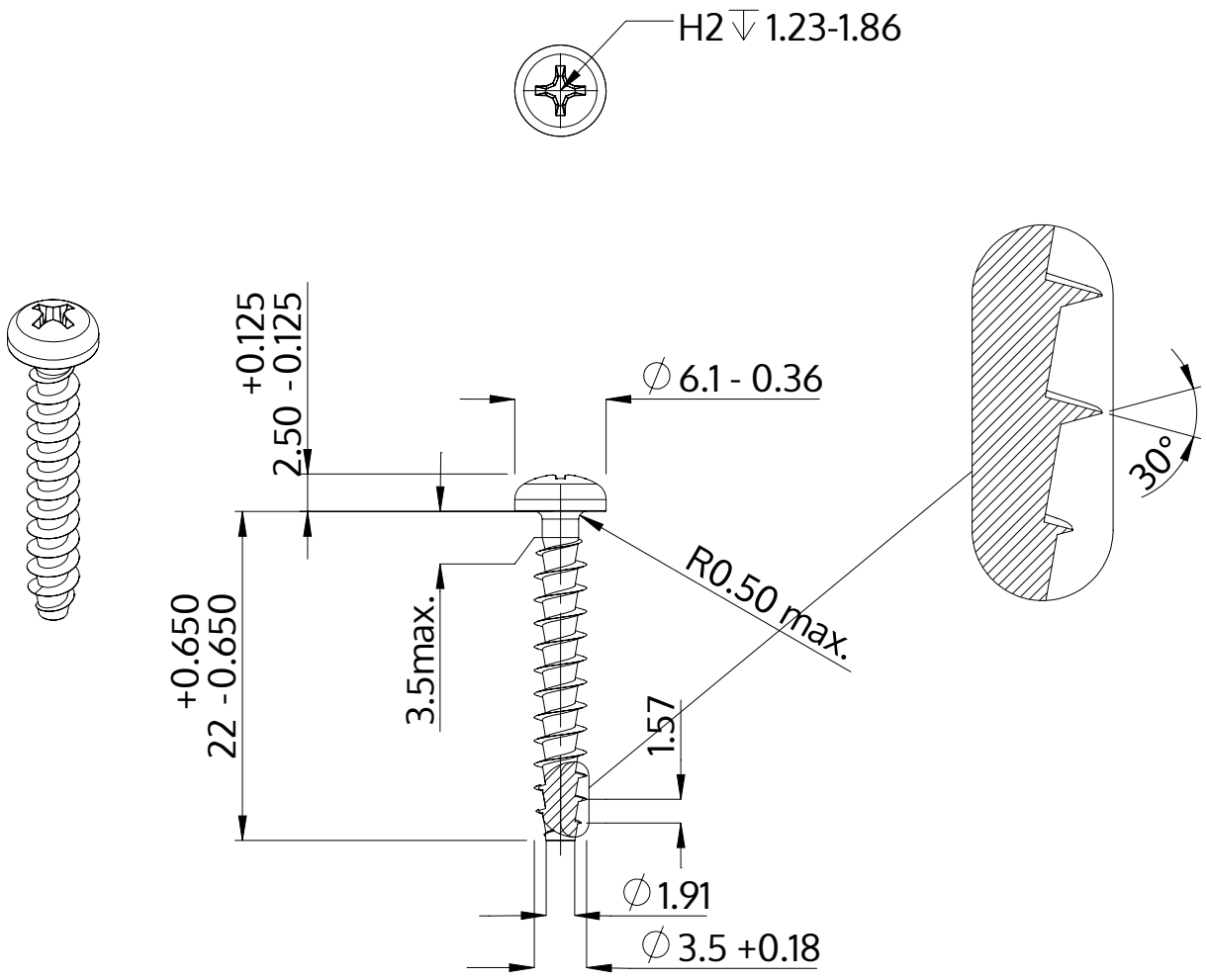

Beskrivelse	STP32A 3.5x22.0 - H2
Materiale	Ædelstål A2
Overflade	blank, bejdset og passiveret
Vægt	1.191 kg / 1000 stykke

SCREWERK	**STP32A0350220E**	
Metrisk tegning A4	Skalering 2:1	2024-10