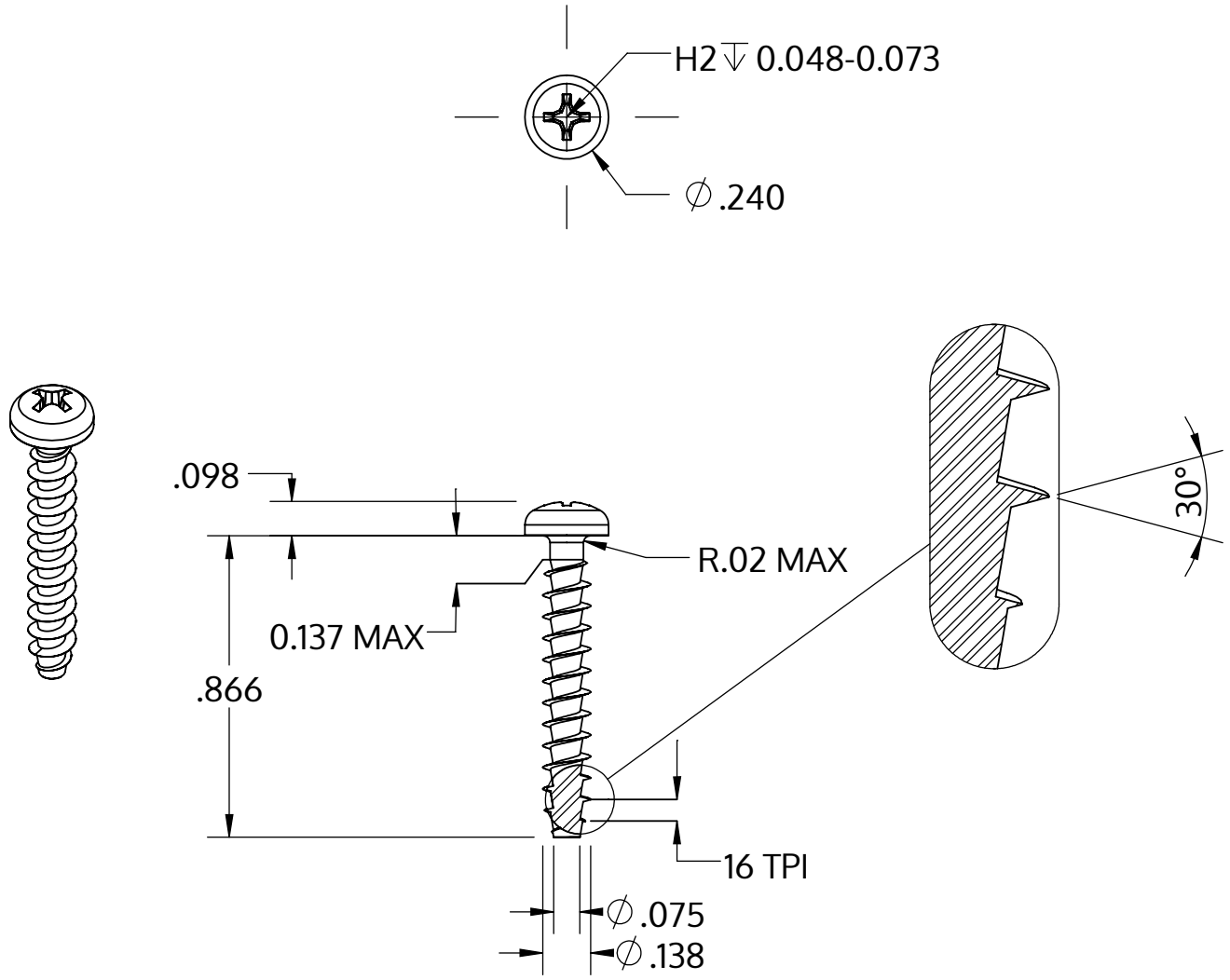

Metric size	M3.5 x 1.57 mm
US size (converted)	#6-16
	Tolerances [inch]
Length	+/- 0.025
Head diameter	+0 / -0.014
Head height	+/- 0.004
Thread diameter	+0.007 / -0

Descripción	STP32A 3.5x22.0 - H2
Material	Acero, endurecido
Superficie	Zinc-Niquelado, pasivado negro/ sin Cr-VI, recocido, sellado
Peso	1.191 kg / 1000 Piezas

SCREWERK	**STP32A0350220B**	
_Zoll Zeichnung Größe A	Escalada 2:1	2024-10