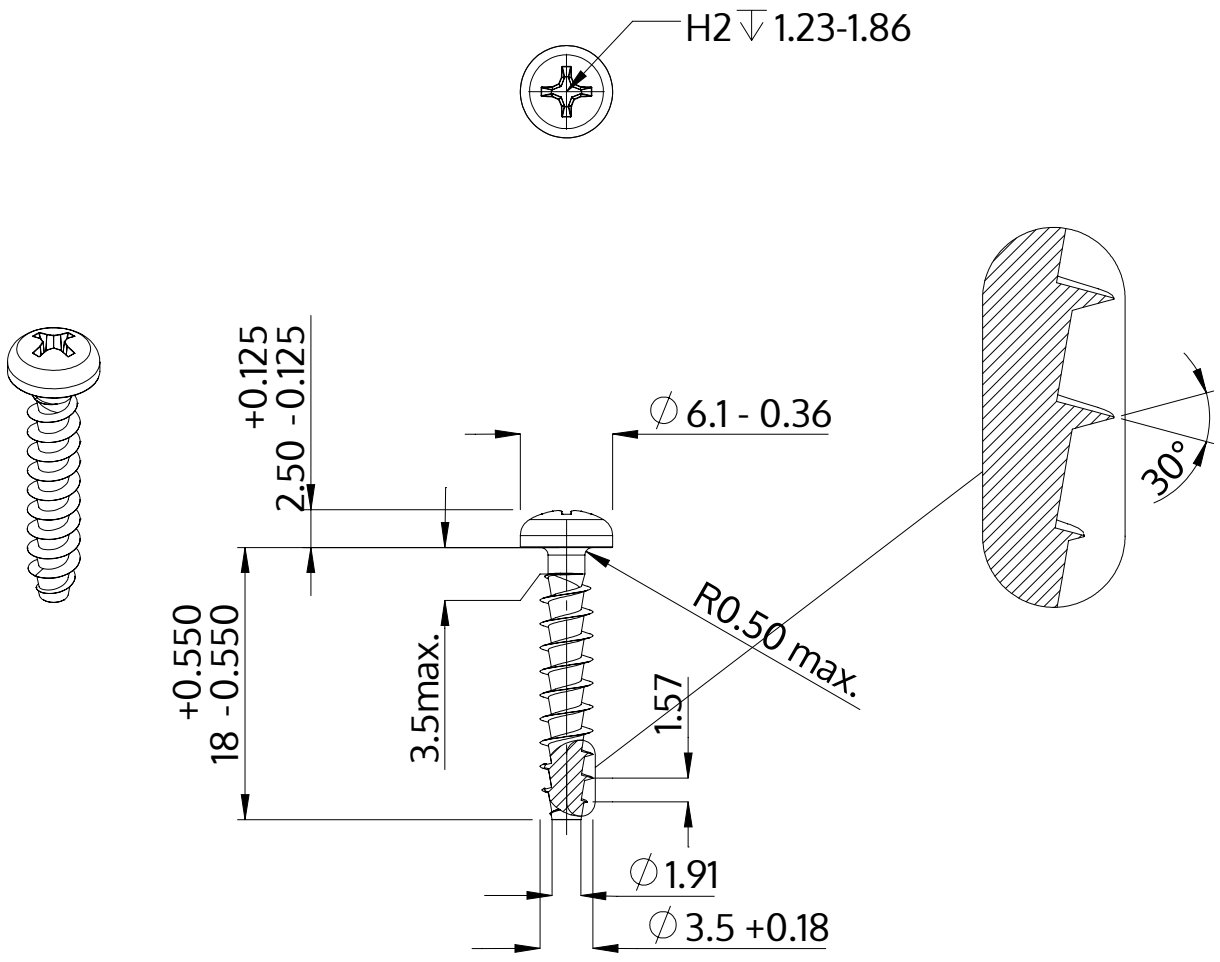

Descriere	STP32A 3.5x18.0 - H2
Material	oțel, călit
Exterior	zincat, Nichelat, pasivat negru / nu conține Cr-VI, recopt, ermetizat
Greutate	1.042 kg / 1000 unități

SCREWERK	**STP32A0350180B**	
Desen metric A4	Scalarea 2:1	2024-10