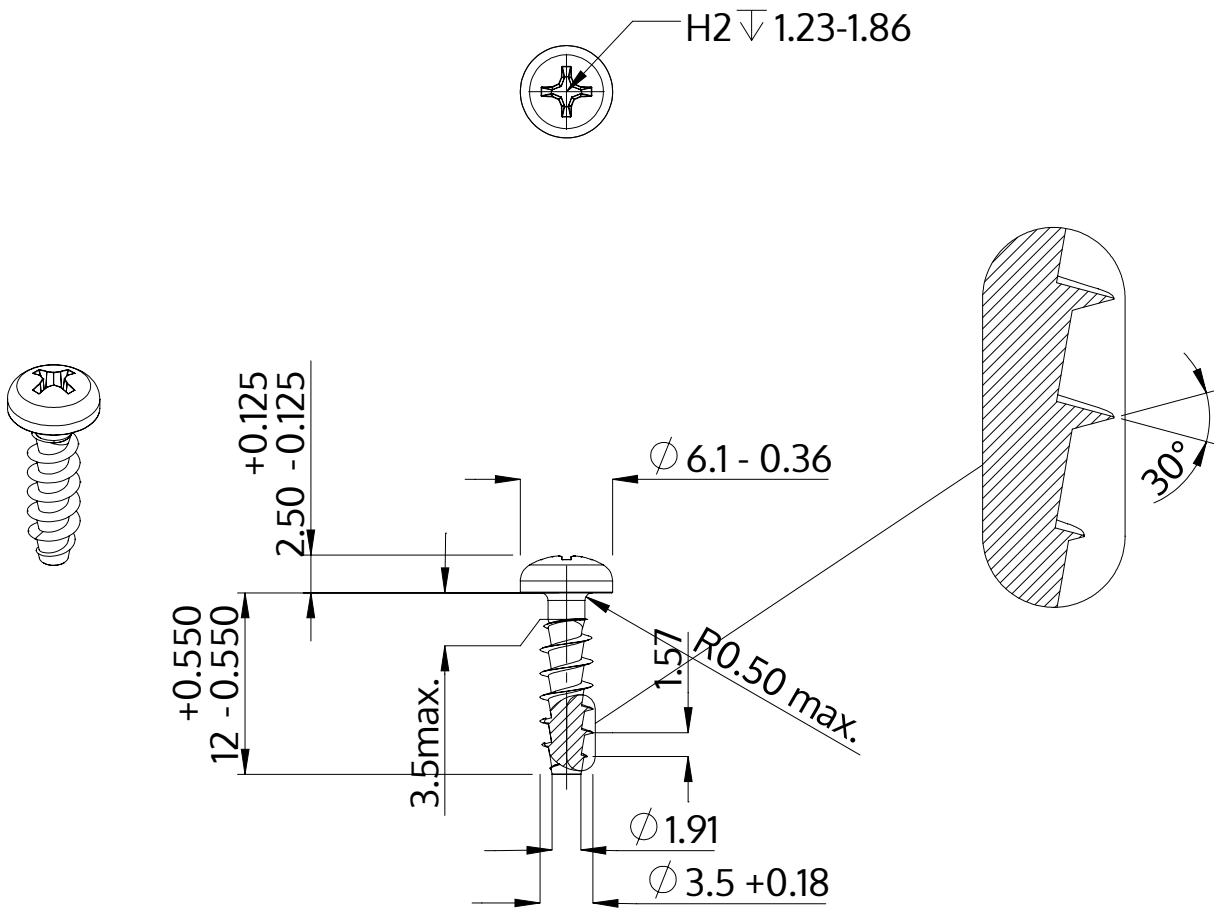

Popis	STP32A 3.5x12.0 - H2
Materiál	Nerezová ocel A2
Povrch	holá, mořená a pásová ocel
Hmotnost	0.819 kg / 1000 Kus

SCREWERK	**STP32A0350120E**	
Metric výkres A4	Měřítko None:1	2024-04