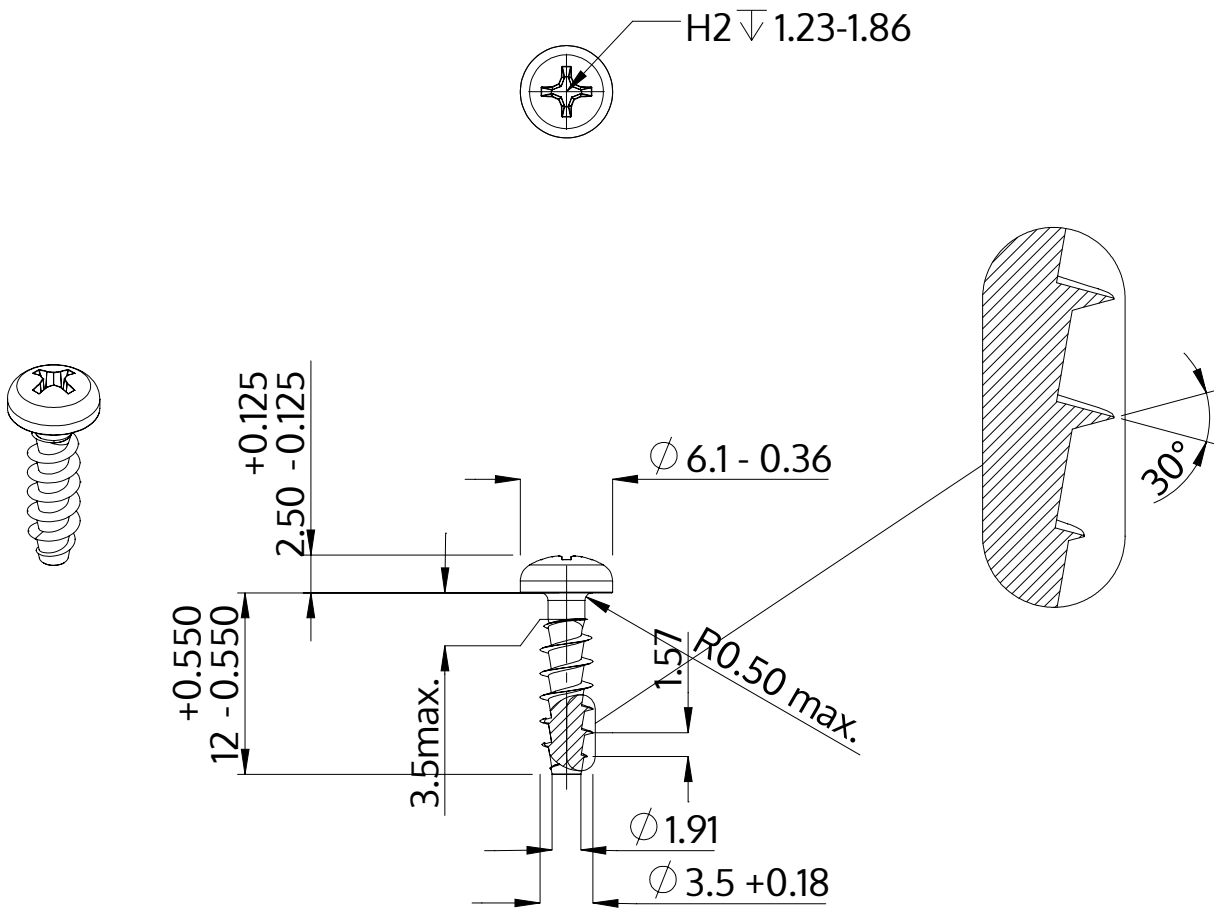

Descrição	STP32A 3.5x12.0 - H2
Material	aço, endurecido
Superfície	Zincado Niquelado Galvanizado, Passivado negro
Peso	0.819 kg / 1000 peças

SCREWERK	**STP32A0350120B**	
Desenho Métrico A4	Escala 2:1	2024-10