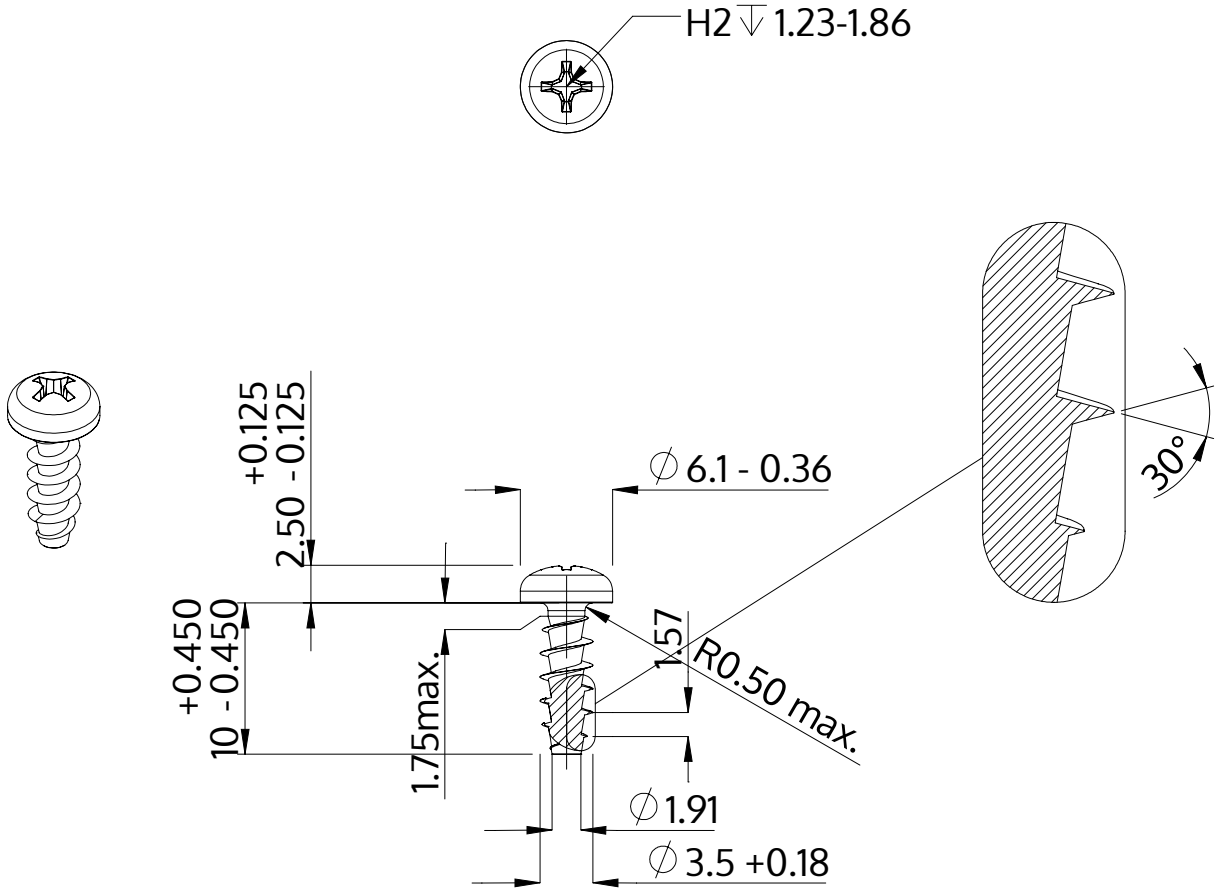

Описание	STP32A 3.5x10.0 - H2
Материал	сталь, упрочненная
Поверхность	ZnNi, черная пассивировка+отжиг+масло
Вес	0.745 kg / 1000 Штука

SCREWERK	**STP32A0350100B**	
Метрический чертеж A4	Шкала 2:1	2024-10