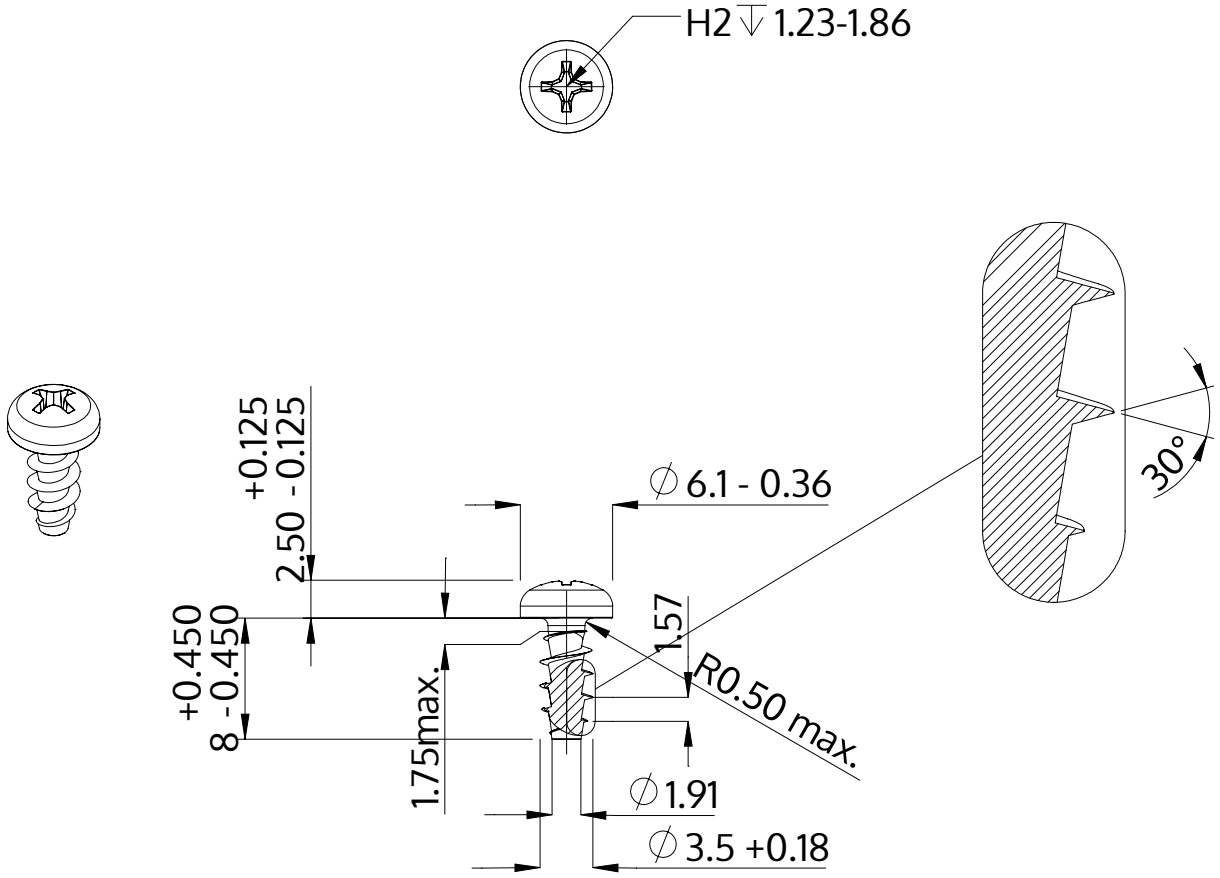

Beschrijving	STP32A 3.5x8.0 - H2
Materiaal	roestvrij staal A2
Oppervlak	blank, geetst en gepassieveerd
Gewicht	0.670 kg / 1000 stuk

SCREWERK	**STP32A0350080E**	
Metrische tekening A4	Schaal None:1	2024-04