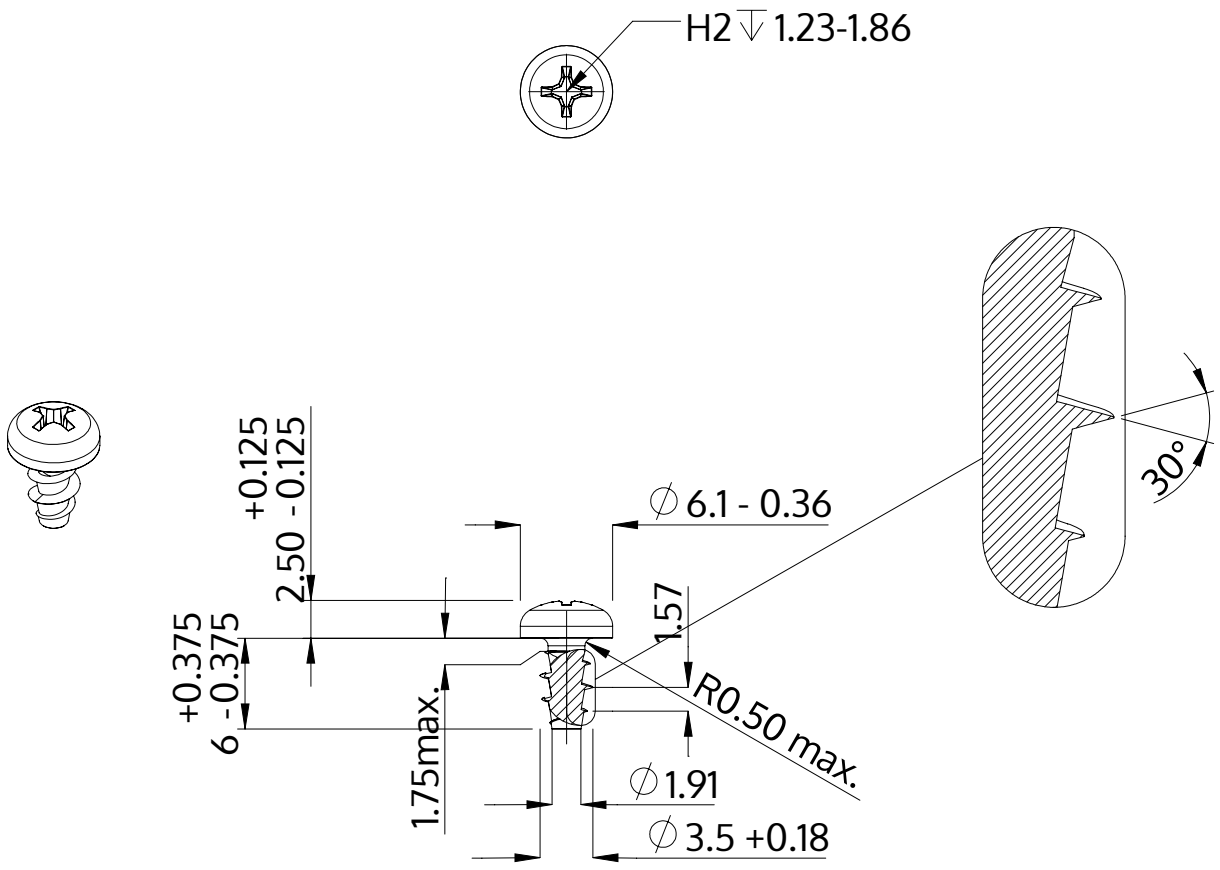

Descripción	STP32A 3.5x6.0 - H2
Material	Acero, endurecido
Superficie	galvanizado 5-7 micras, recocido, azul / pasivado transparente
Peso	0.596 kg / 1000 Piezas

SCREWERK	**STP32A0350060S**	
Diseño métrico	Escalada 2:1	2024-10