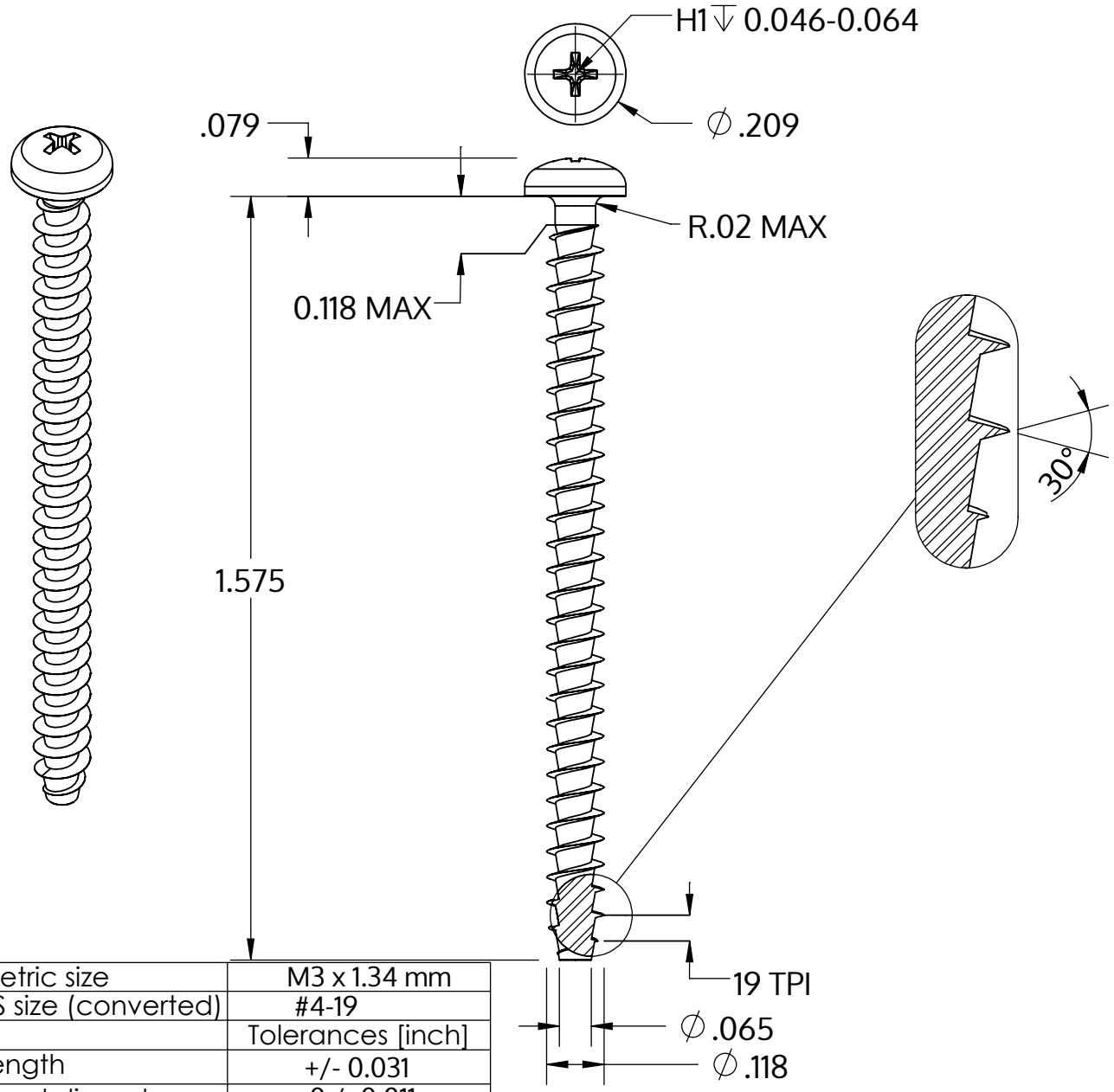

Metric size	M3 x 1.34 mm
US size (converted)	#4-19
	Tolerances [inch]
Length	+/- 0.031
Head diameter	+0 / -0.011
Head height	+/- 0.004
Thread diameter	+0.005 / -0

Beskrivning	STP32A 3.0x40.0 - H1
Material	stål, härdat
Yta	förzinkad 5-7 µm, härdad, blå/transparent passiviserad
Vikt	1.375 kg / 1000 styck

SCREWERK	**STP32A0300400S**	
_Zoll Zeichnung Größe A	Skala 3:1	2024-05