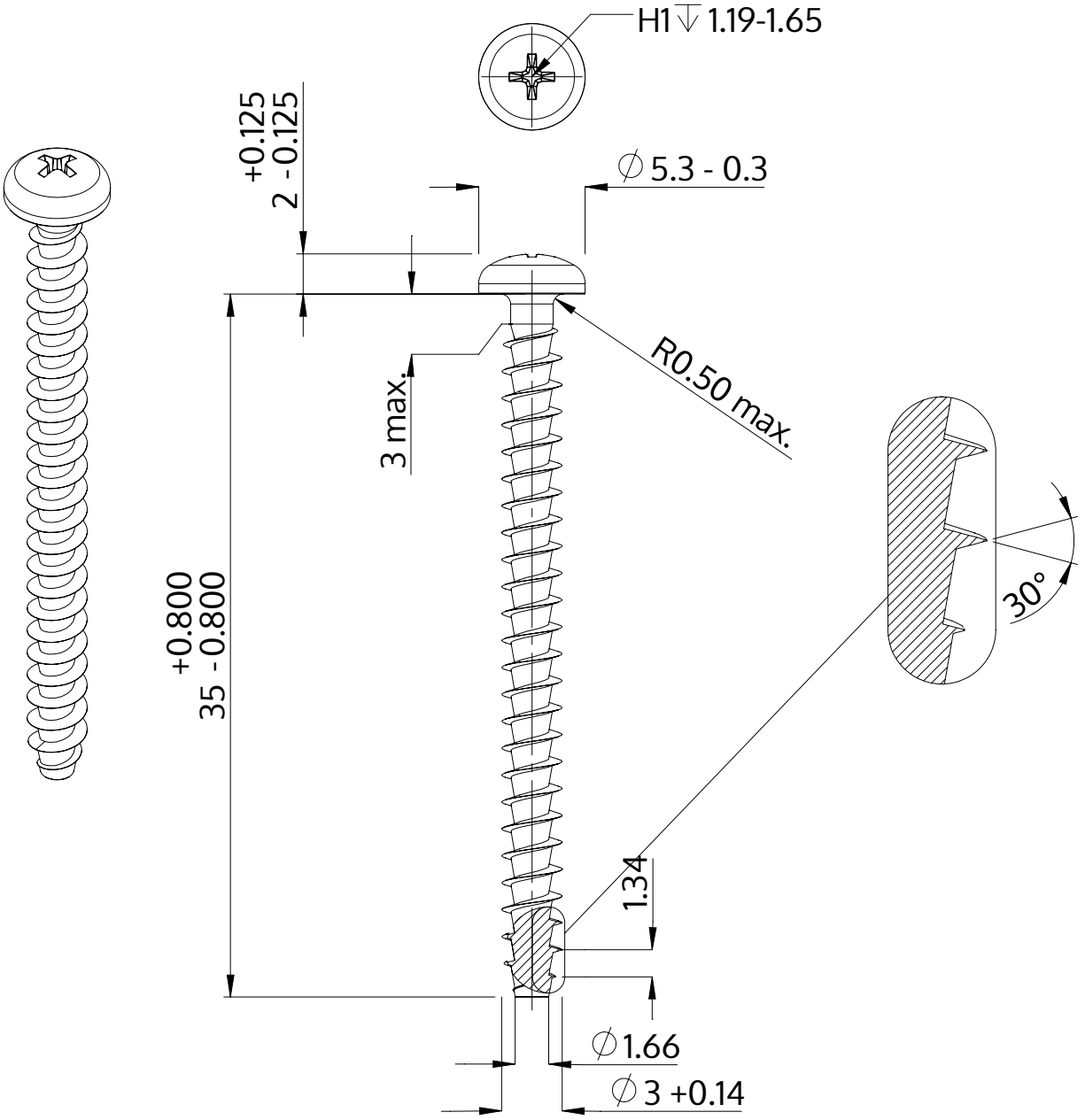

Beskrivning	STP32A 3.0x35.0 - H1
Material	rostfritt stål A2
Yta	blank och passiviserad
Vikt	1.231 kg / 1000 styck

SCREWERK	**STP32A0300350E**	
Metrisk skiss A4	Skala 3:1	2024-10