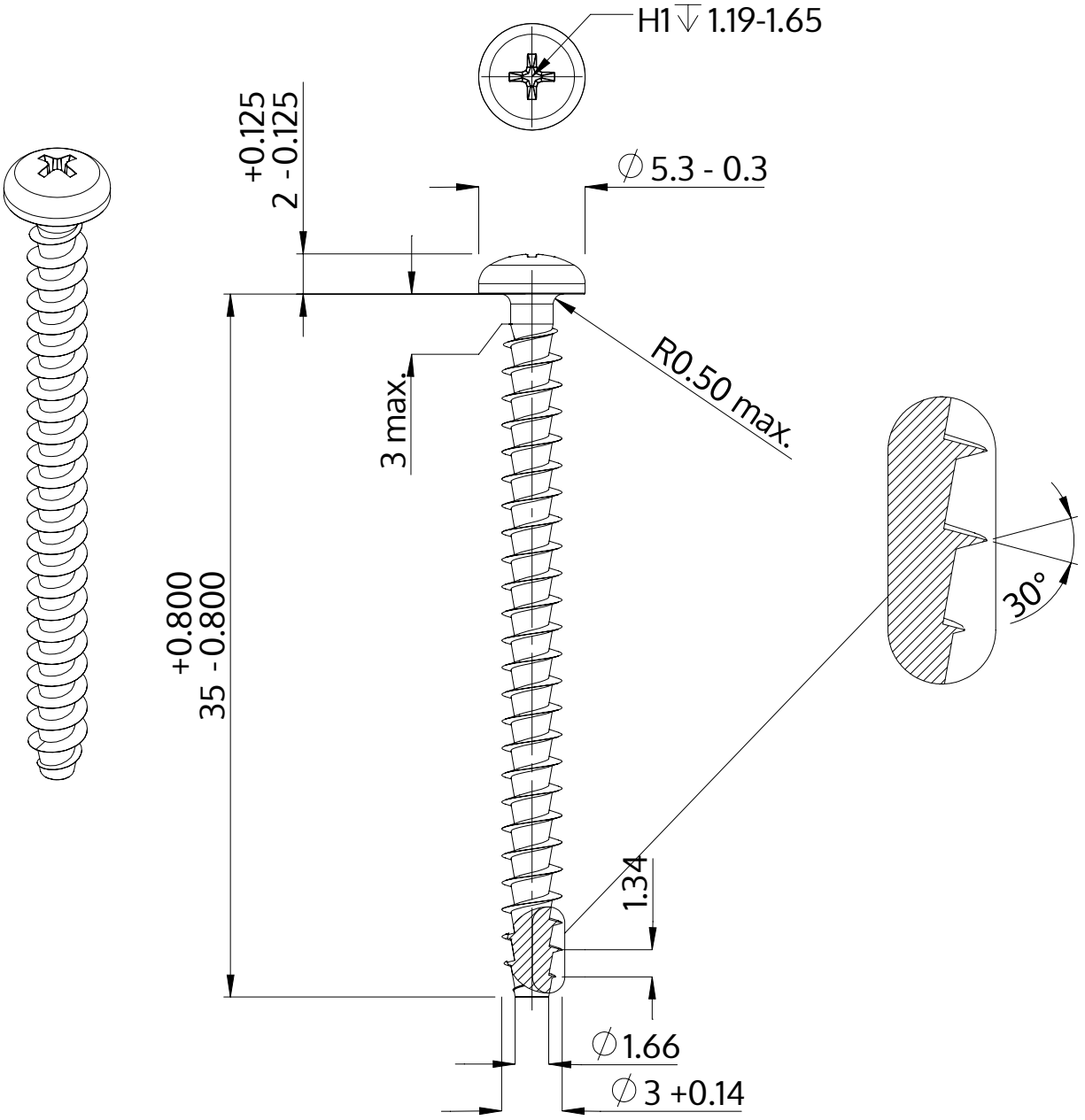

Описание	STP32A 3.0x35.0 - H1
Материал	неръждаема стомана A2
Повърхност	гланциран, полиран, пасиваран
Тегло	1.231 kg / 1000 Бройка

SCREWERK	**STP32A0300350E**	
Метричен дизайн A4	Мащаб 3:1	2024-10