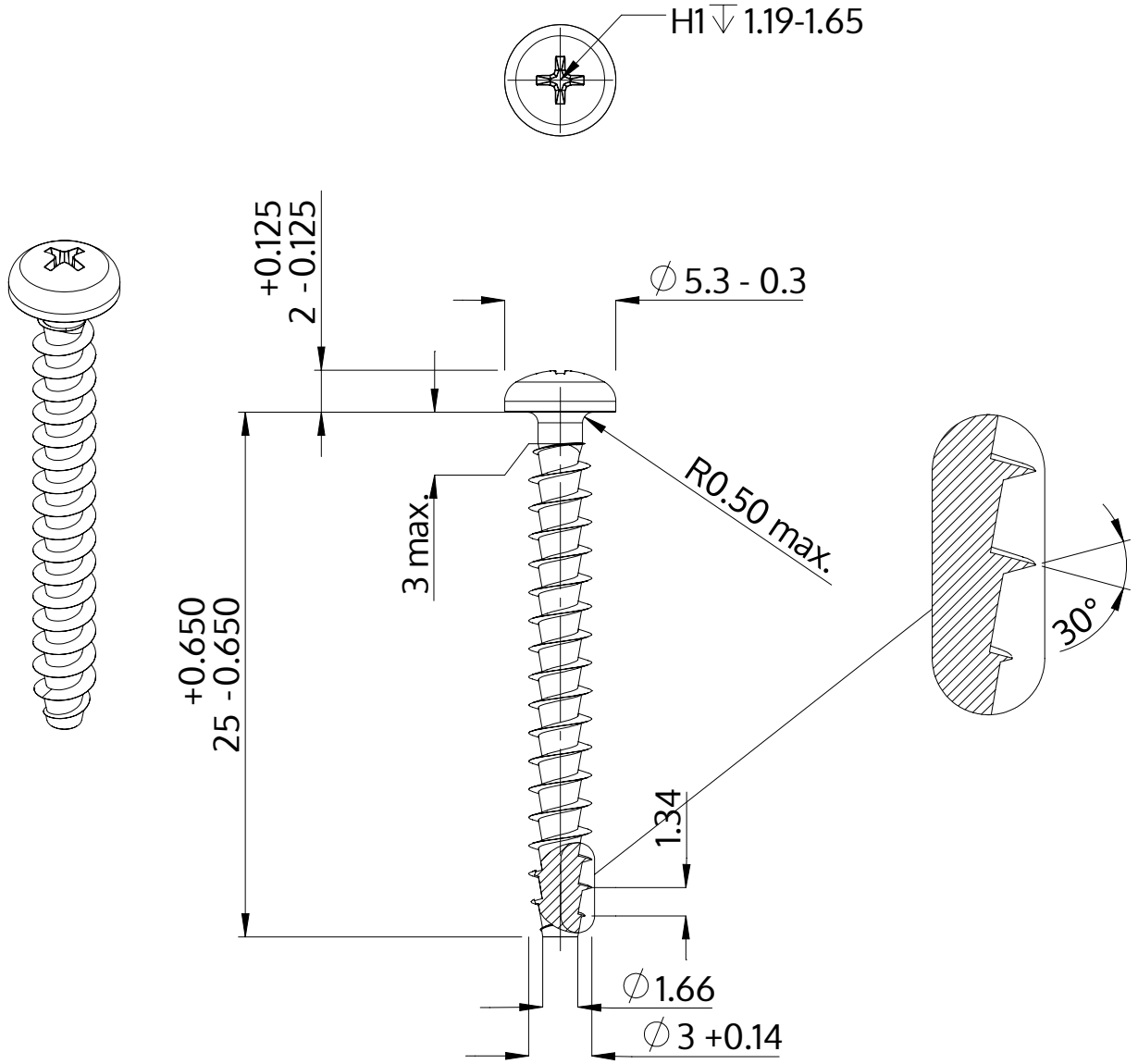

Descrição	STP32A 3.0x25.0 - H1
Material	inox A2
Superfície	Decapado e passivado
Peso	0.944 kg / 1000 peças

SCREWERK	**STP32A0300250E**	
Desenho Métrico A4	Escala 3:1	2024-10