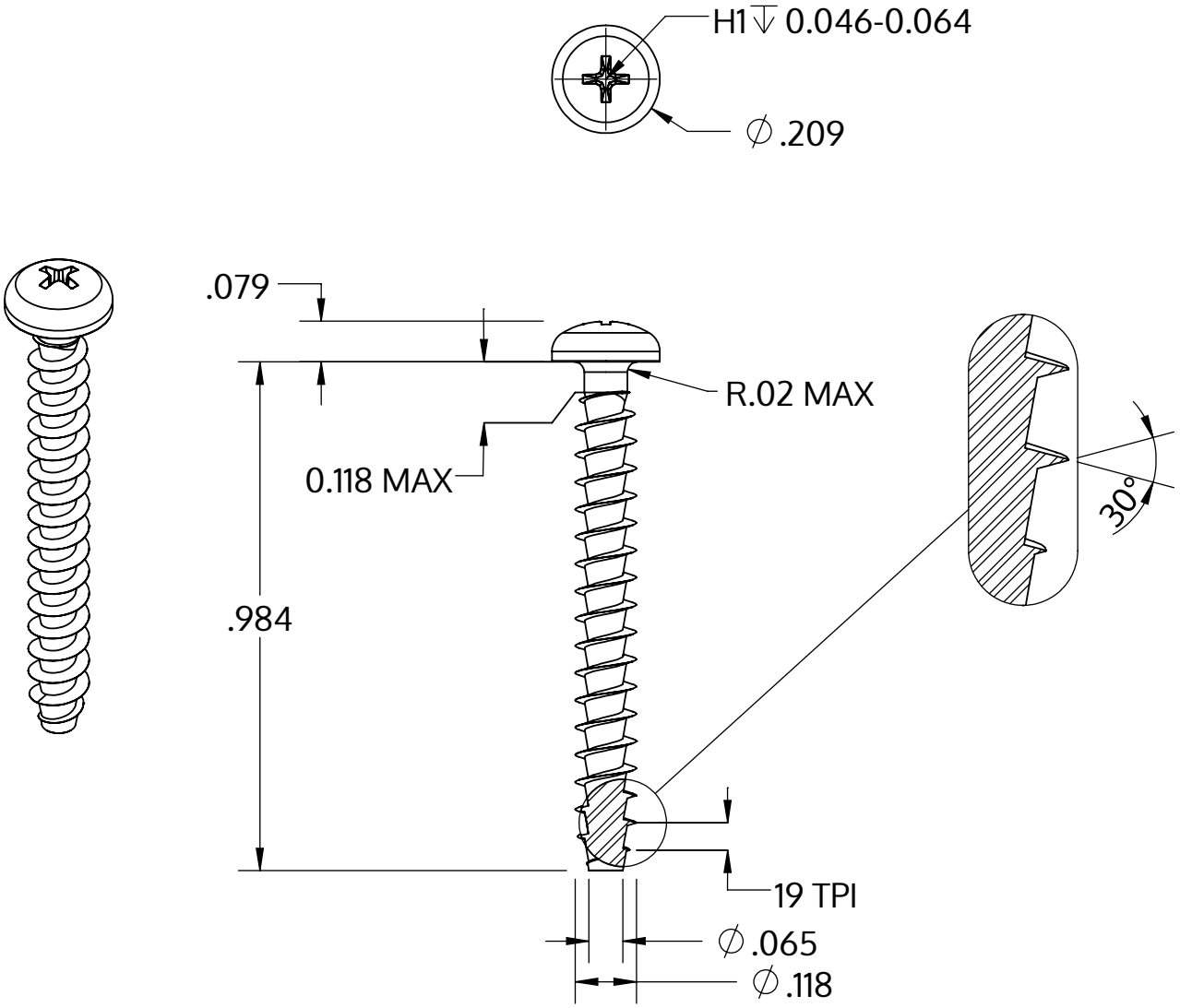

Metric size	M3 x 1.34 mm
US size (converted)	#4-19
	Tolerances [inch]
Length	+/- 0.025
Head diameter	+0 / -0.011
Head height	+/- 0.004
Thread diameter	+0.005 / -0

Popis	STP32A 3.0x25.0 - H1
Materiál	Nerezová ocel A2
Povrch	holá, mořená a pásová ocel
Hmotnost	0.944 kg / 1000 Kus

SCREWERK	**STP32A0300250E**	
_Zoll Zeichnung Größe A	Měřítko 3:1	2024-10