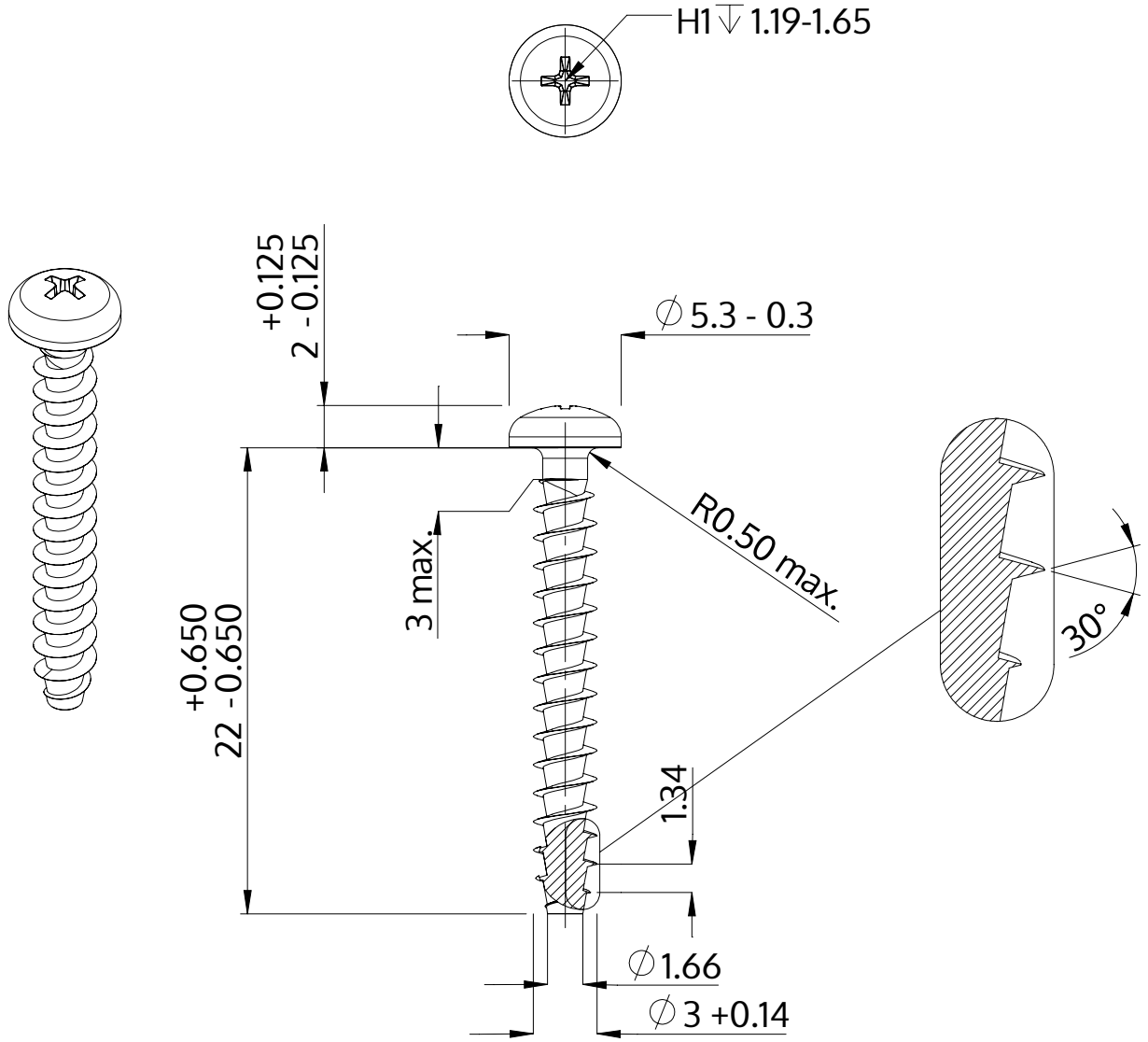

Açıklaması	STP32A 3.0x22.0 - H1
Malzeme	Çelik, sertleştirilmiş
Kaplama	galvanizli 5-7 µm, temperliö mavi / şeffaf pasifleştirilmiştir
Ağırlık	0.858 kg / 1000 Adet

SCREWERK	**STP32A0300220S**	
Metrik çizim A4	Ölçeklendirme 3:1	2024-10