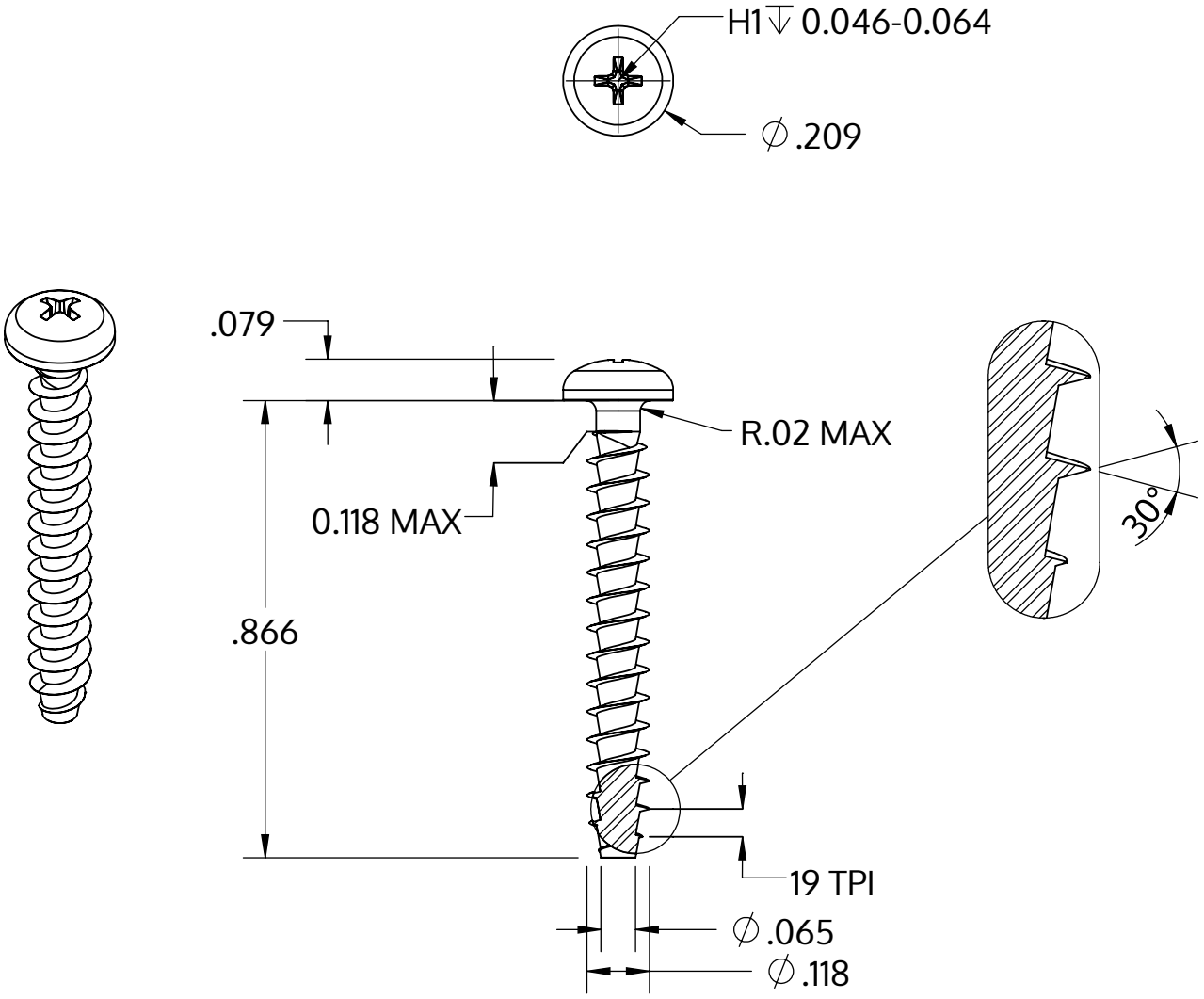

Metric size	M3 x 1.34 mm
US size (converted)	#4-19
	Tolerances [inch]
Length	+/- 0.025
Head diameter	+0 / -0.011
Head height	+/- 0.004
Thread diameter	+0.005 / -0

Descripción	STP32A 3.0x22.0 - H1
Material	Acero, endurecido
Superficie	galvanizado 5-7 micras, recocido, azul / pasivado transparente
Peso	0.858 kg / 1000 Piezas

SCREWERK	**STP32A0300220S**	
_Zoll Zeichnung Größe A	Escalada 3:1	2024-10