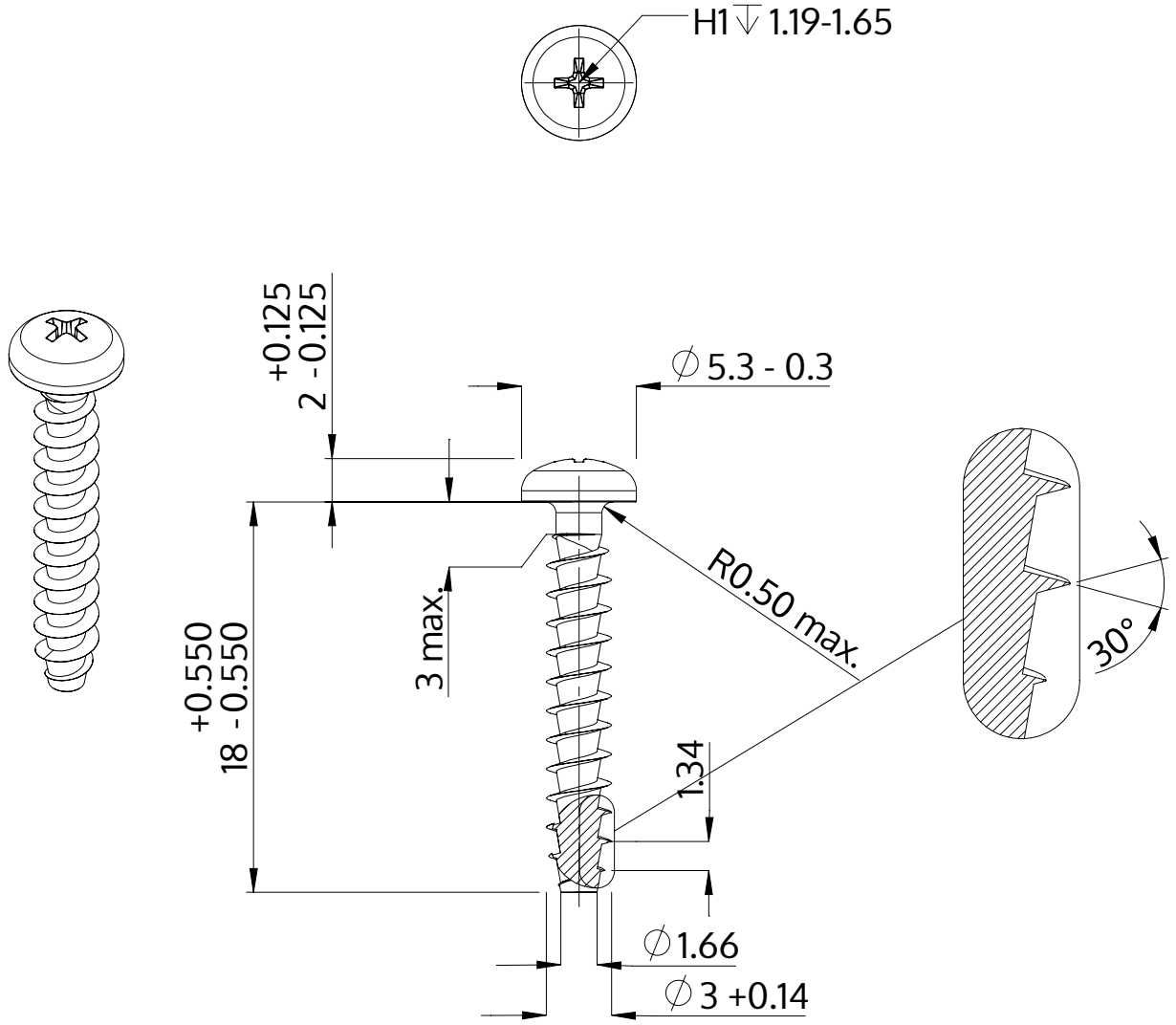

Описание	STP32A 3.0x18.0 - H1
Материал	неръждаема стомана A2
Повърхност	гланциран, полиран, пасиваран
Тегло	0.744 kg / 1000 Бройка

SCREWERK	**STP32A0300180E**	
Метричен дизайн A4	Мащаб None:1	2024-04