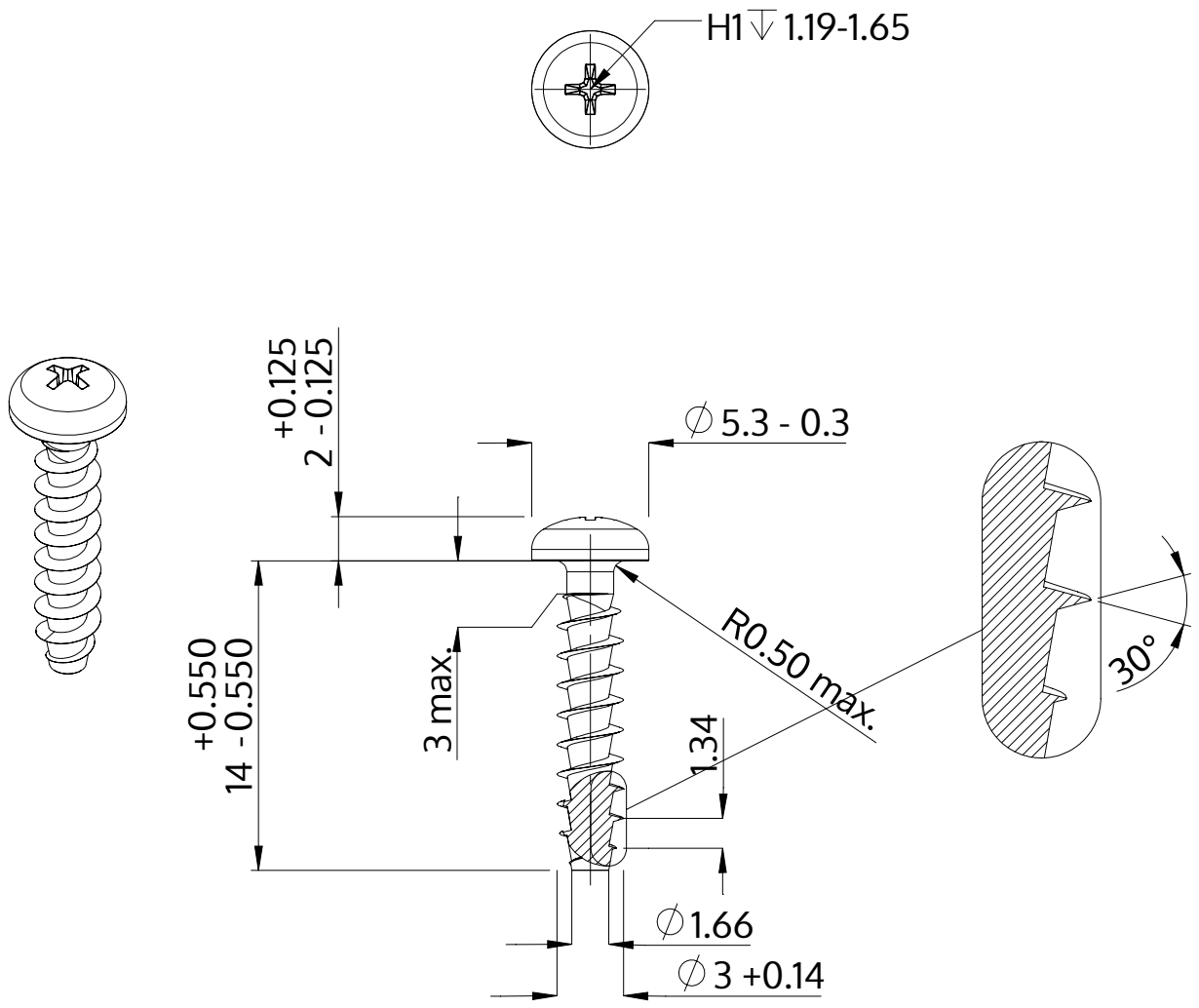

Beskrivning	STP32A 3.0x14.0 - H1
Material	stål, härdat
Yta	förzinkad 5-7 µm, härdad, blå/transparent passiviserad
Vikt	0.629 kg / 1000 styck

SCREWERK	**STP32A0300140S**	
Metrisk skiss A4	Skala 3:1	2024-10