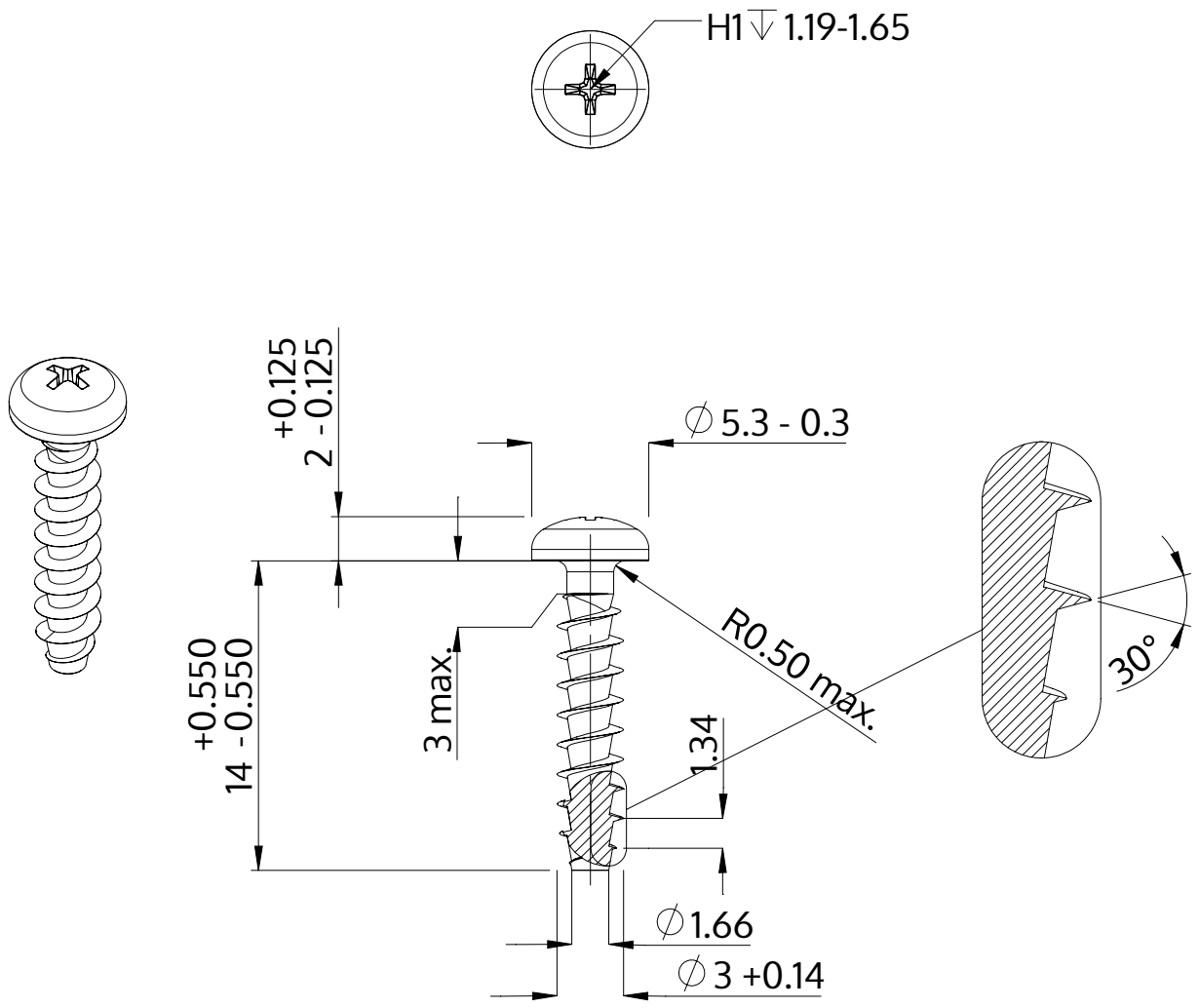

Описание	STP32A 3.0x14.0 - H1
Материал	сталь, упрочненная
Поверхность	Оцинковка 5-7µm, термообработка,синий / прозрачный пассивация
Вес	0.629 kg / 1000 Штука

SCREWERK	**STP32A0300140S**	
Метрический чертеж A4	Шкала None:1	2024-04