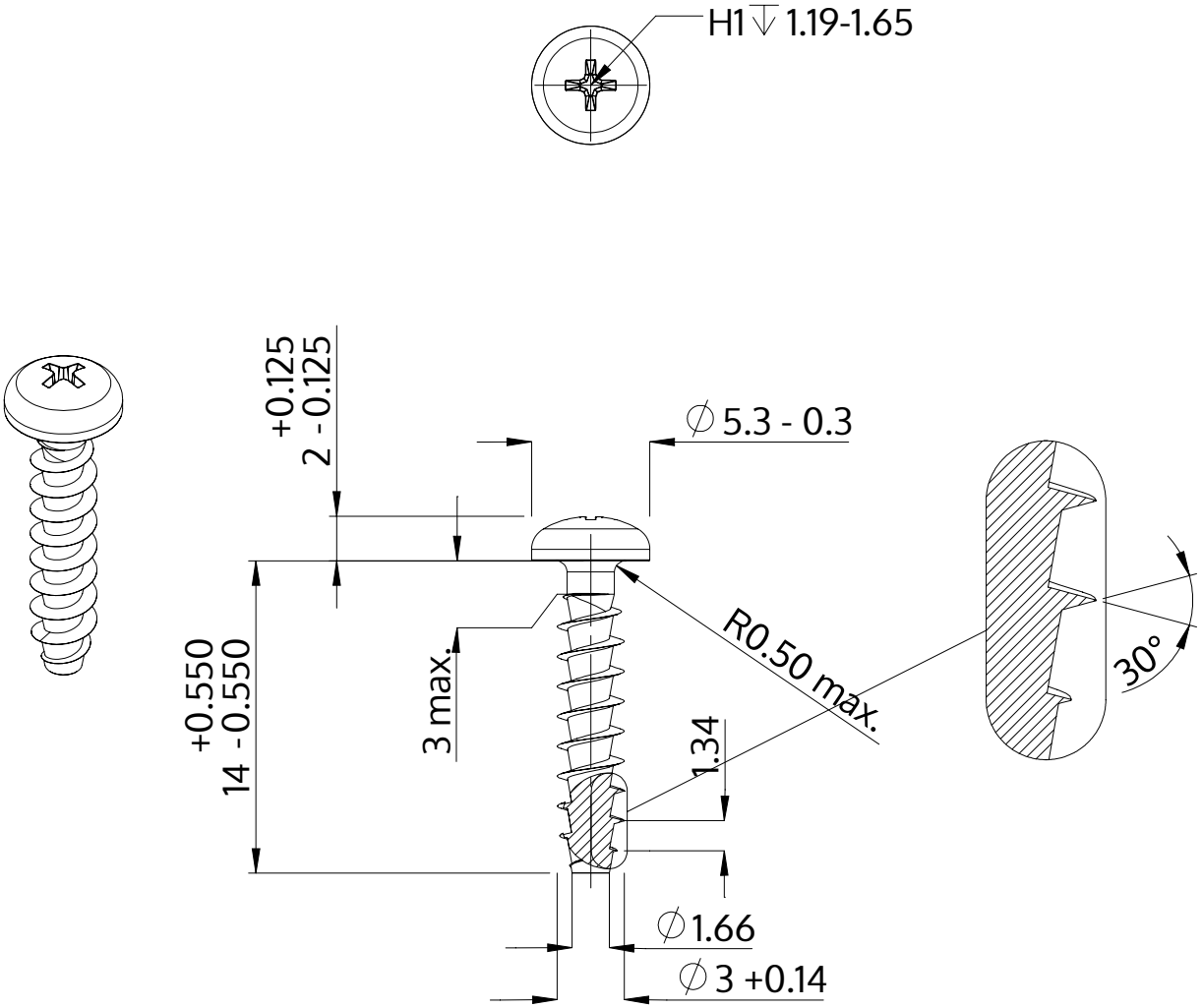

Descriere	STP32A 3.0x14.0 - H1
Material	oţel inoxidabil A2
Exterior	neacoperit, murat și pasivat
Greutate	0.629 kg / 1000 unități

SCREWERK	**STP32A0300140E**	
Desen metric A4	Scalarea 3:1	2024-10