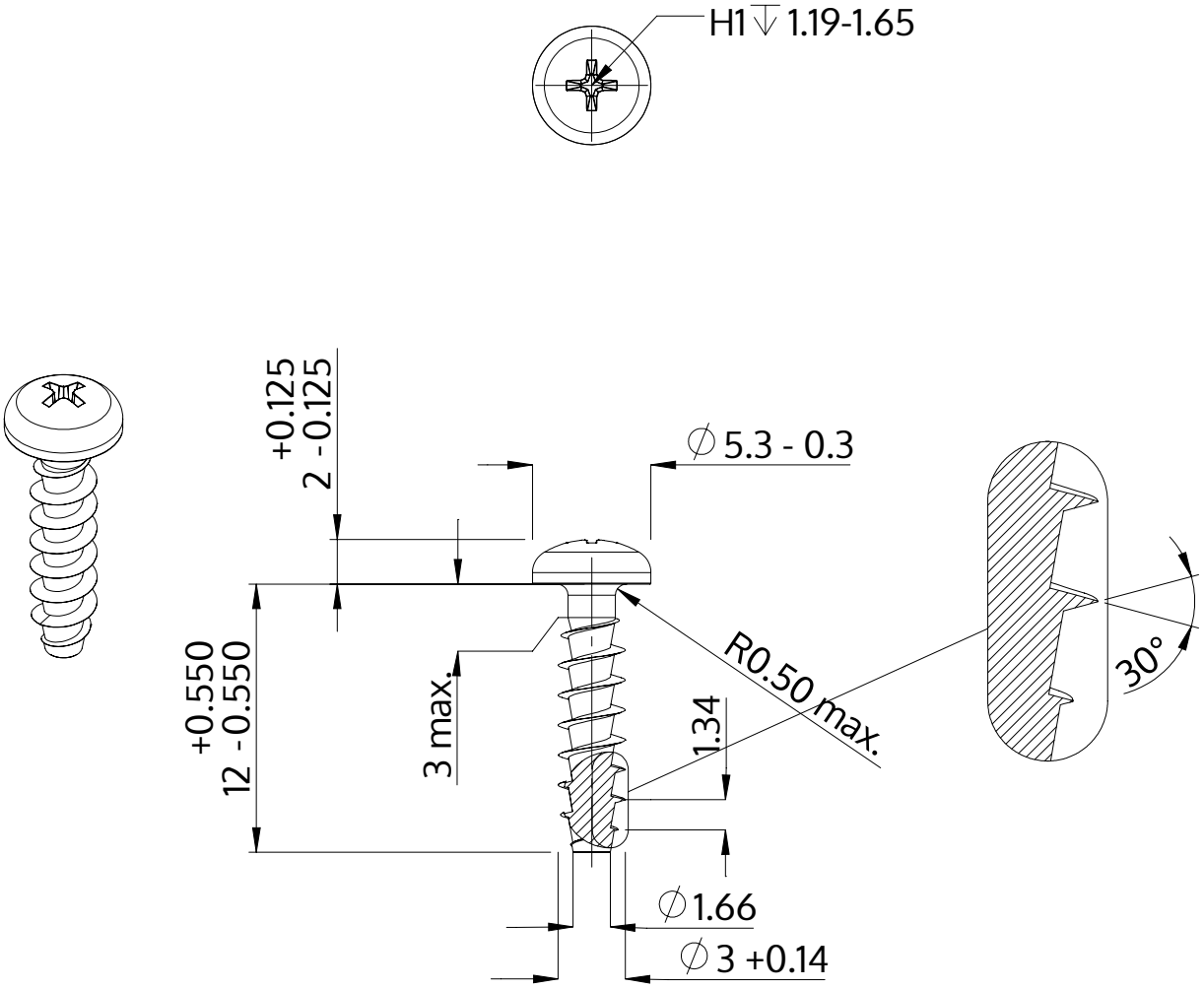

Descripción	STP32A 3.0x12.0 - H1
Material	Acero, endurecido
Superficie	Zinc-Niquelado, pasivado negro/ sin Cr-VI, recocido, sellado
Peso	0.572 kg / 1000 Piezas

SCREWERK	**STP32A0300120B**	
Diseño métrico	Escalada 3:1	2024-10