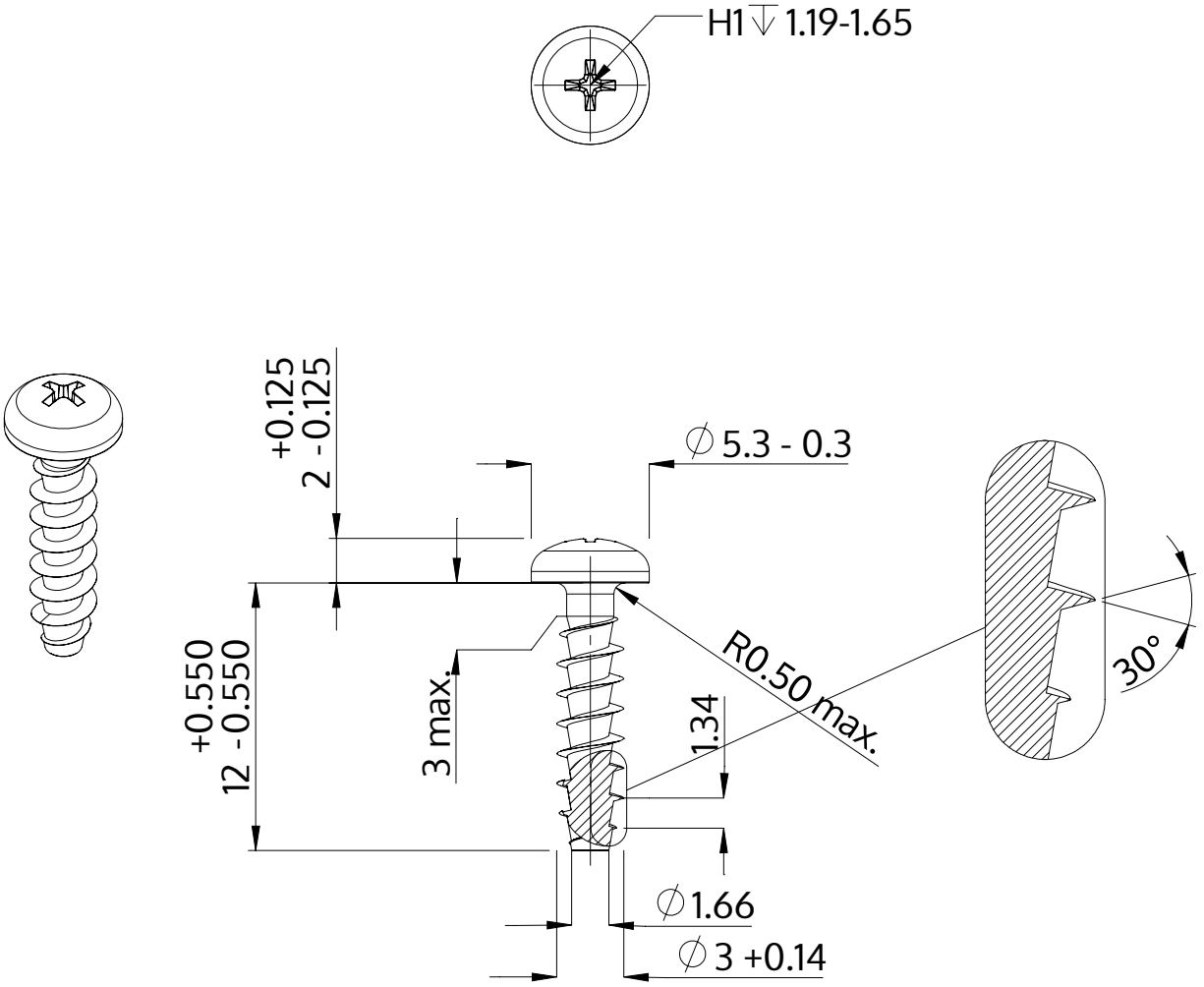

Beskrivelse	STP32A 3.0x12.0 - H1
Materiale	Stål, forædlet
Overflade	ZnNi sort-passiveret, tempret, forseglet
Vægt	0.572 kg / 1000 stykke

SCREWERK	**STP32A0300120B**	
Metrisk tegning A4	Skalering 3:1	2024-10