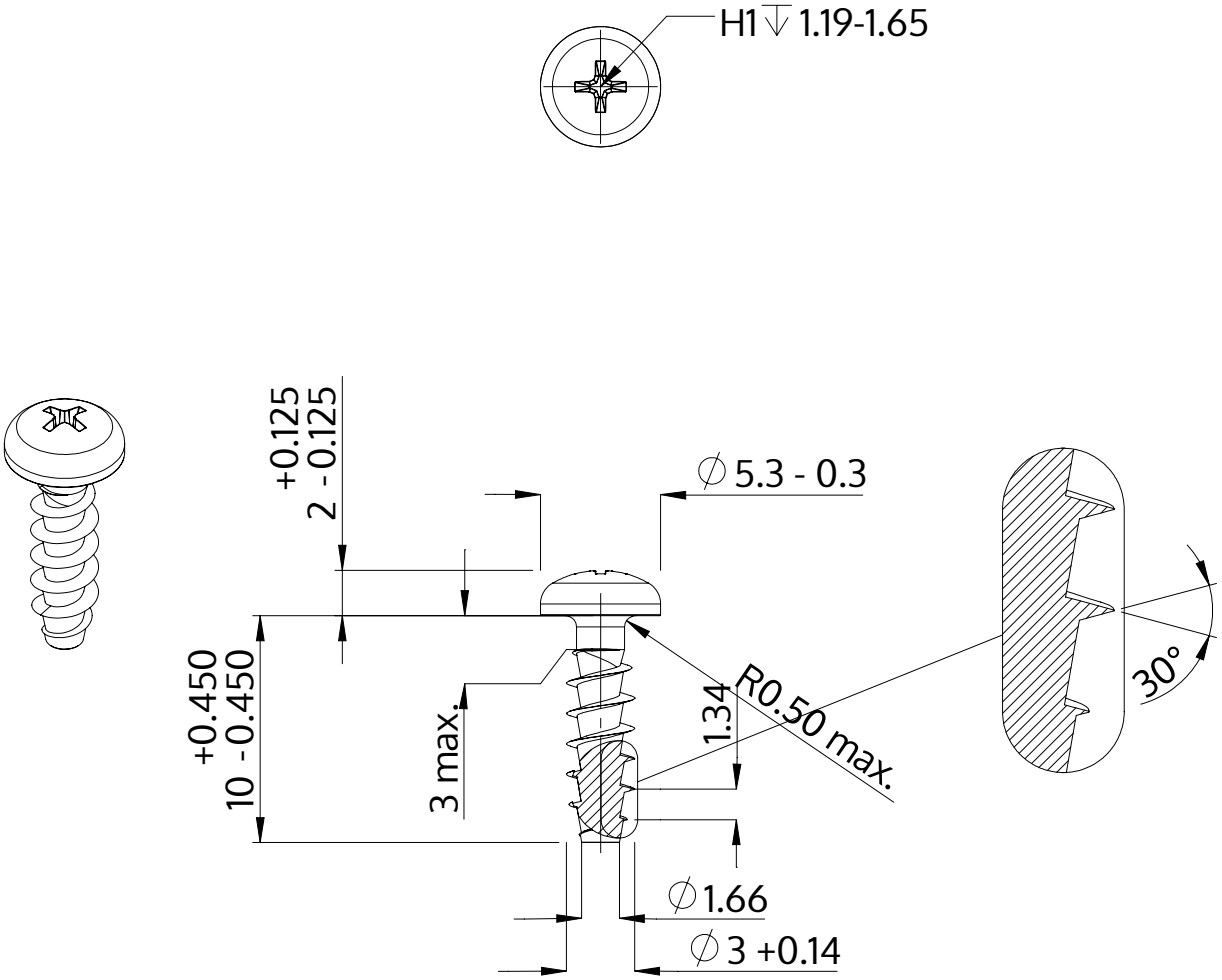

Descrizione	STP32A 3.0x10.0 - H1
Materiale	acciaio, temprato
Superficie	Placcato Zinco-Nichel, passivato nero, ricotto, sigillato
Peso	0.514 kg / 1000 pezzi

SCREWERK	**STP32A0300100B**	
Disegno metrico A4	Scala 3:1	2024-10