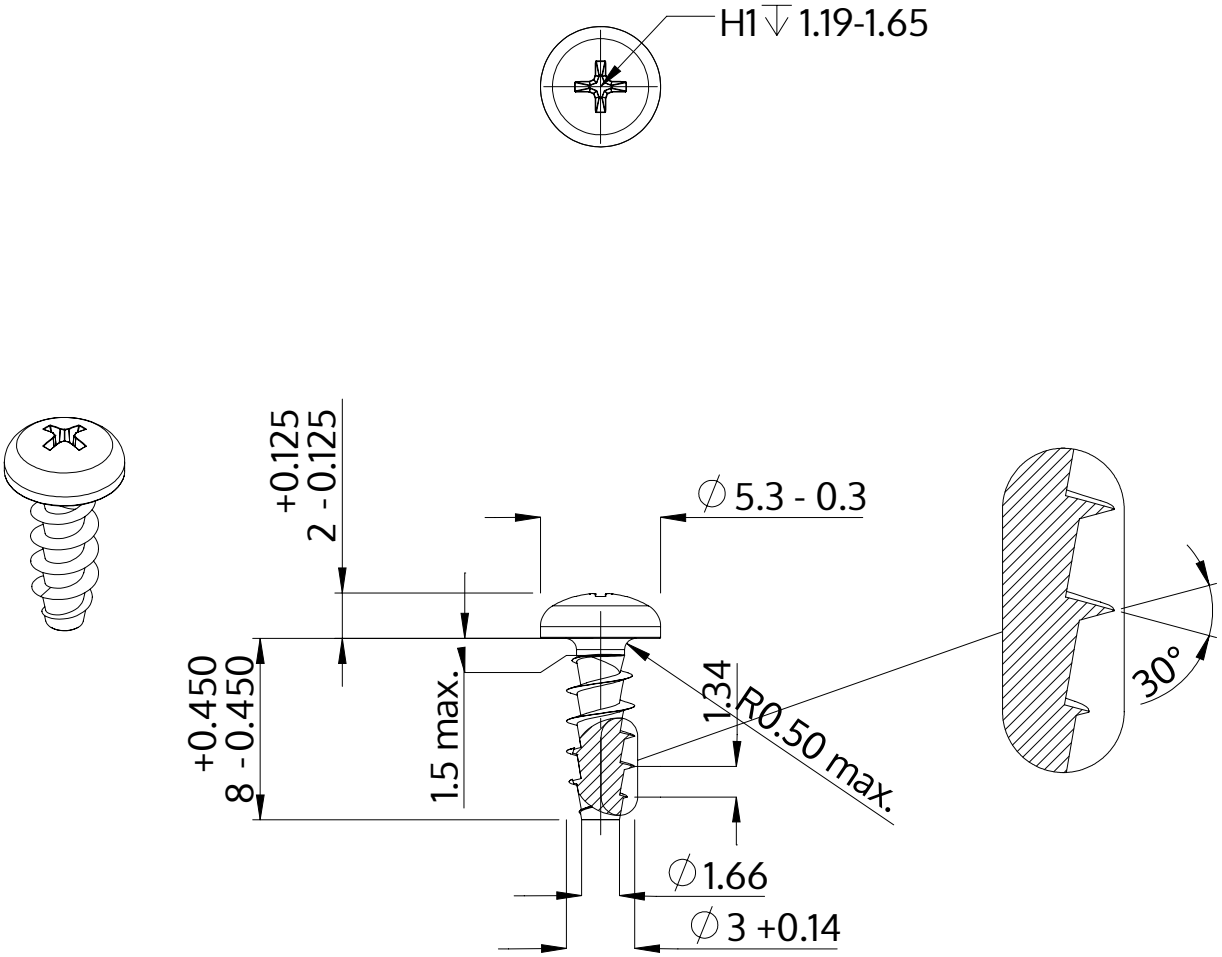

Açıklaması	STP32A 3.0x8.0 - H1
Malzeme	Paslanmaz Çelik A2
Kaplama	Parlak, cilalanmış ve pasifleştirilmiştir
Ağırlık	0.457 kg / 1000 Adet

SCREWERK	**STP32A0300080E**	
Metrik çizim A4	Ölçeklendirme 3:1	2024-10