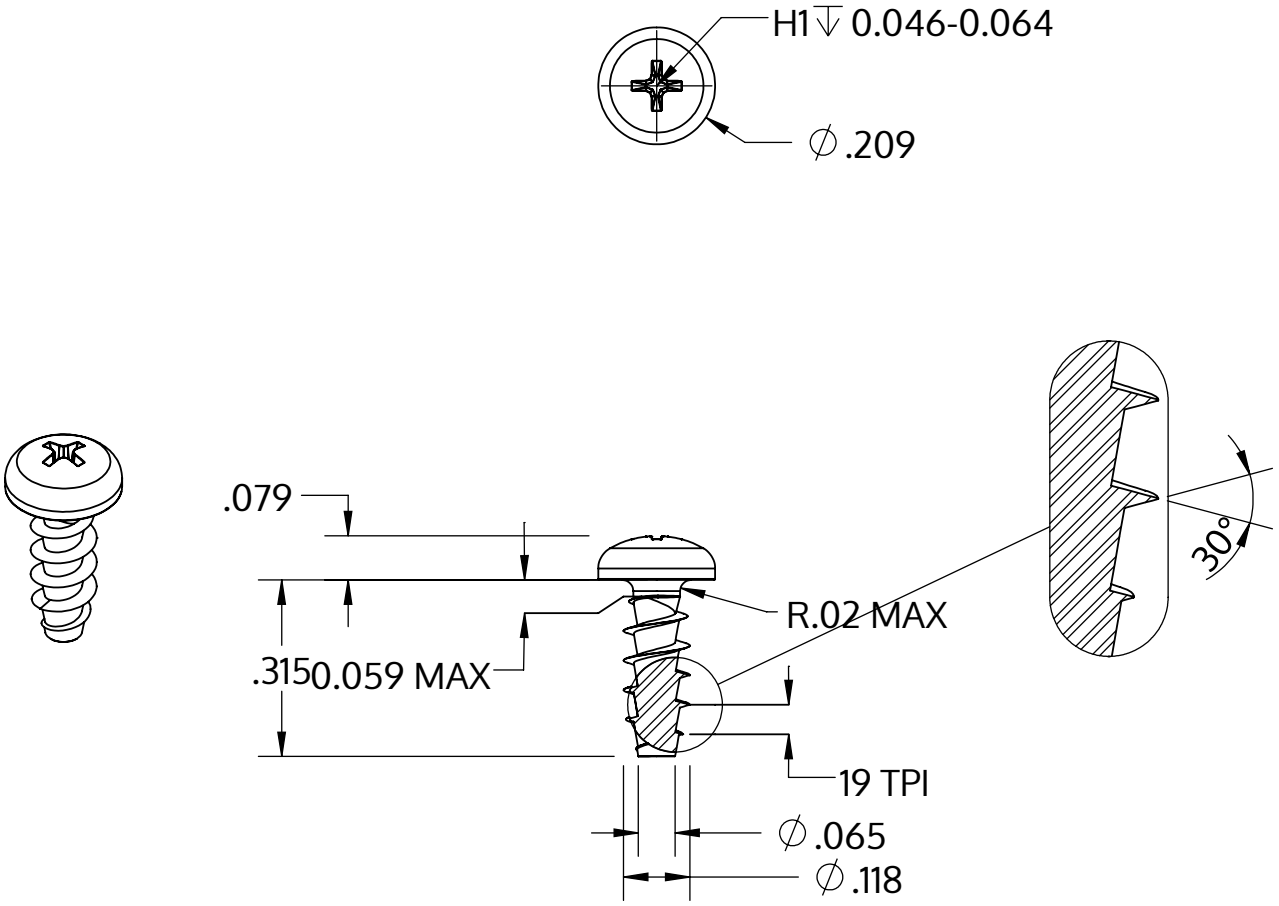

Metric size	M3 x 1.34 mm
US size (converted)	#4-19
	Tolerances [inch]
Length	+/- 0.017
Head diameter	+0 / -0.011
Head height	+/- 0.004
Thread diameter	+0.005 / -0

Açıklaması	STP32A 3.0x8.0 - H1
Malzeme	Paslanmaz Çelik A2
Kaplama	Parlak, cilalanmış ve pasifleştirilmiştir
Ağırlık	0.457 kg / 1000 Adet

SCREWERK	**STP32A0300080E**	
_Zoll Zeichnung Größe A	Ölçeklendirme 3:1	2024-10