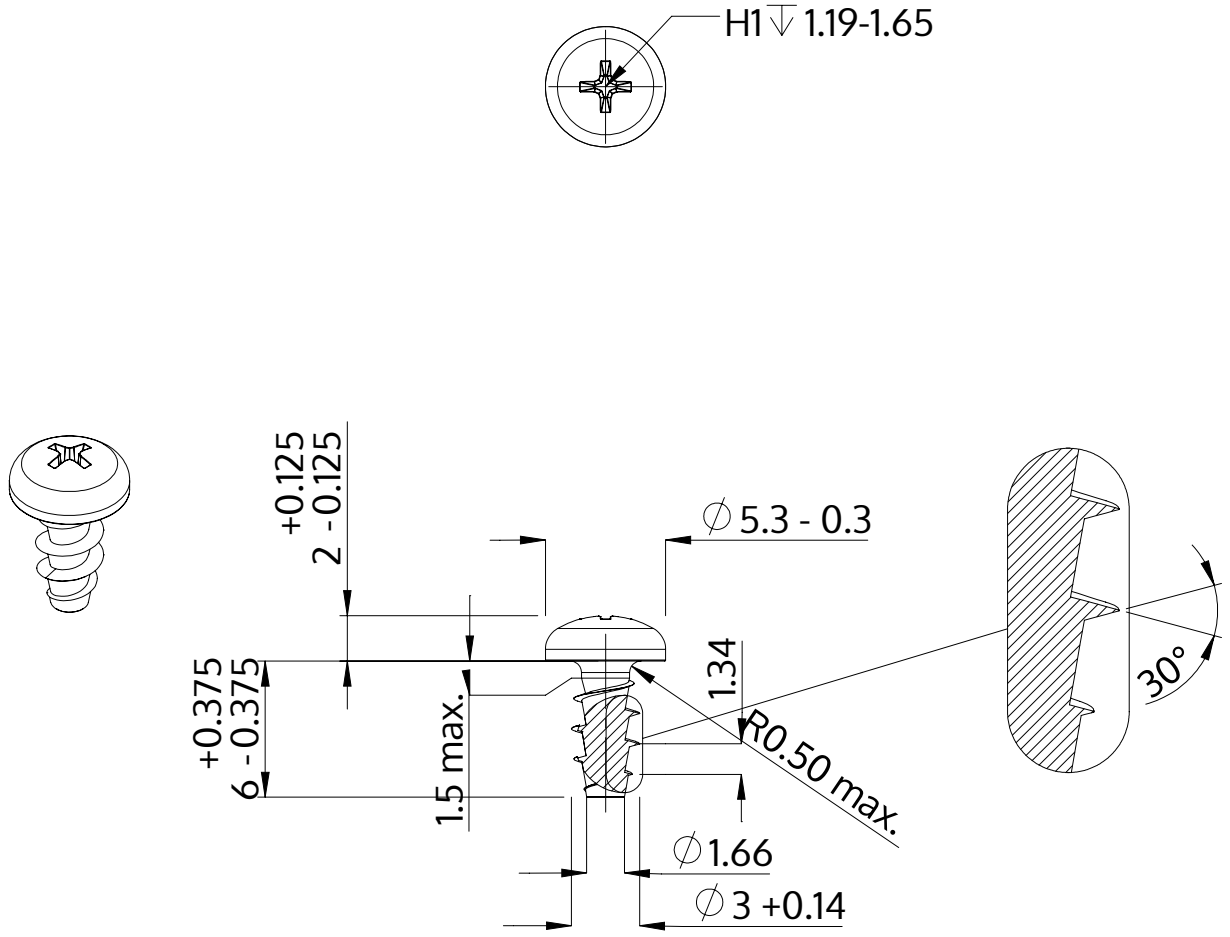

Descrição	STP32A 3.0x6.0 - H1
Material	aço, endurecido
Superfície	zincado 5-7 µm, galvanizado, azul / passivado transparente
Peso	0.400 kg / 1000 peças

SCREWERK	**STP32A0300060S**	
Desenho Métrico A4	Escala 3:1	2024-10