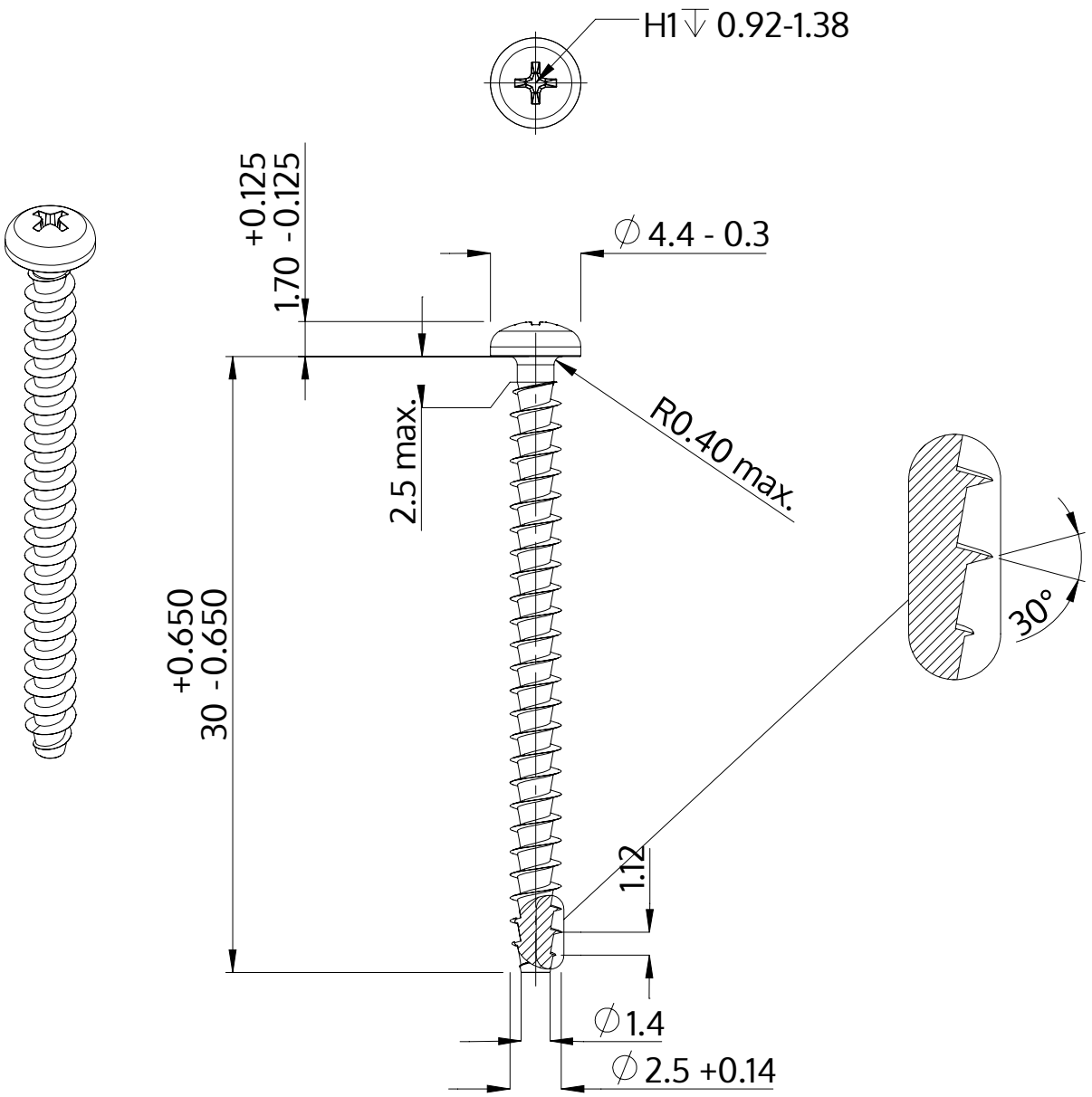

Descrição	STP32A 2.5x30.0 - H1
Material	inox A2
Superfície	Decapado e passivado
Peso	0.734 kg / 1000 peças

SCREWERK	**STP32A0250300E**	
Desenho Métrico A4	Escala 3:1	2024-10