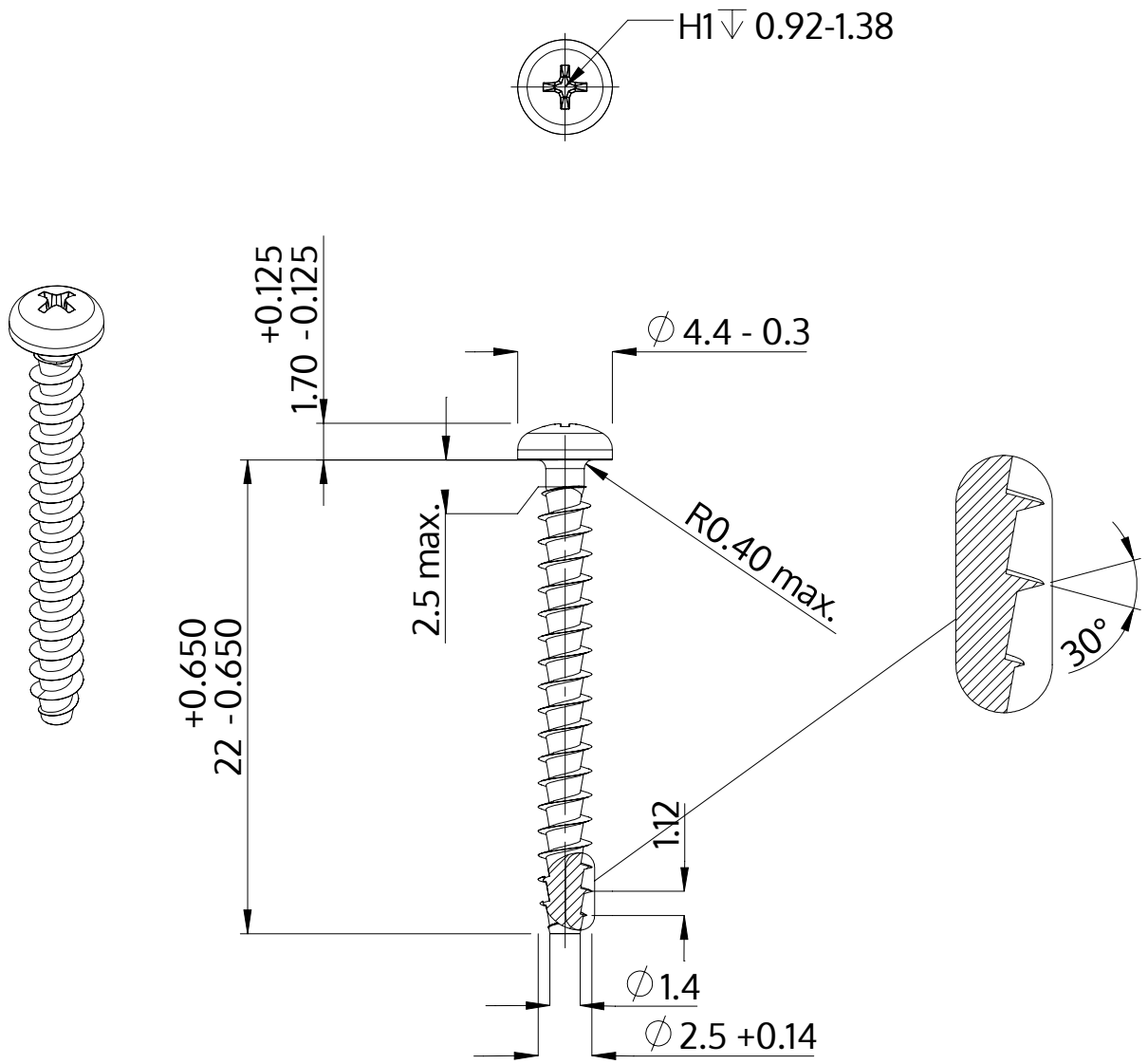


| | |
|---|---|
| Descrição | STP32A 2.5x22.0 - H1 |
| Material | aço, endurecido |
| Superfície | zincado 5-7 µm, galvanizado, azul / passivado transparente |
| Peso | 0.570 kg / 1000 peças |

| | | |
|---|---|---|
| SCREWERK | **STP32A0250220S** | |
| Desenho Métrico A4 | Escala 3:1 | 2024-10 |