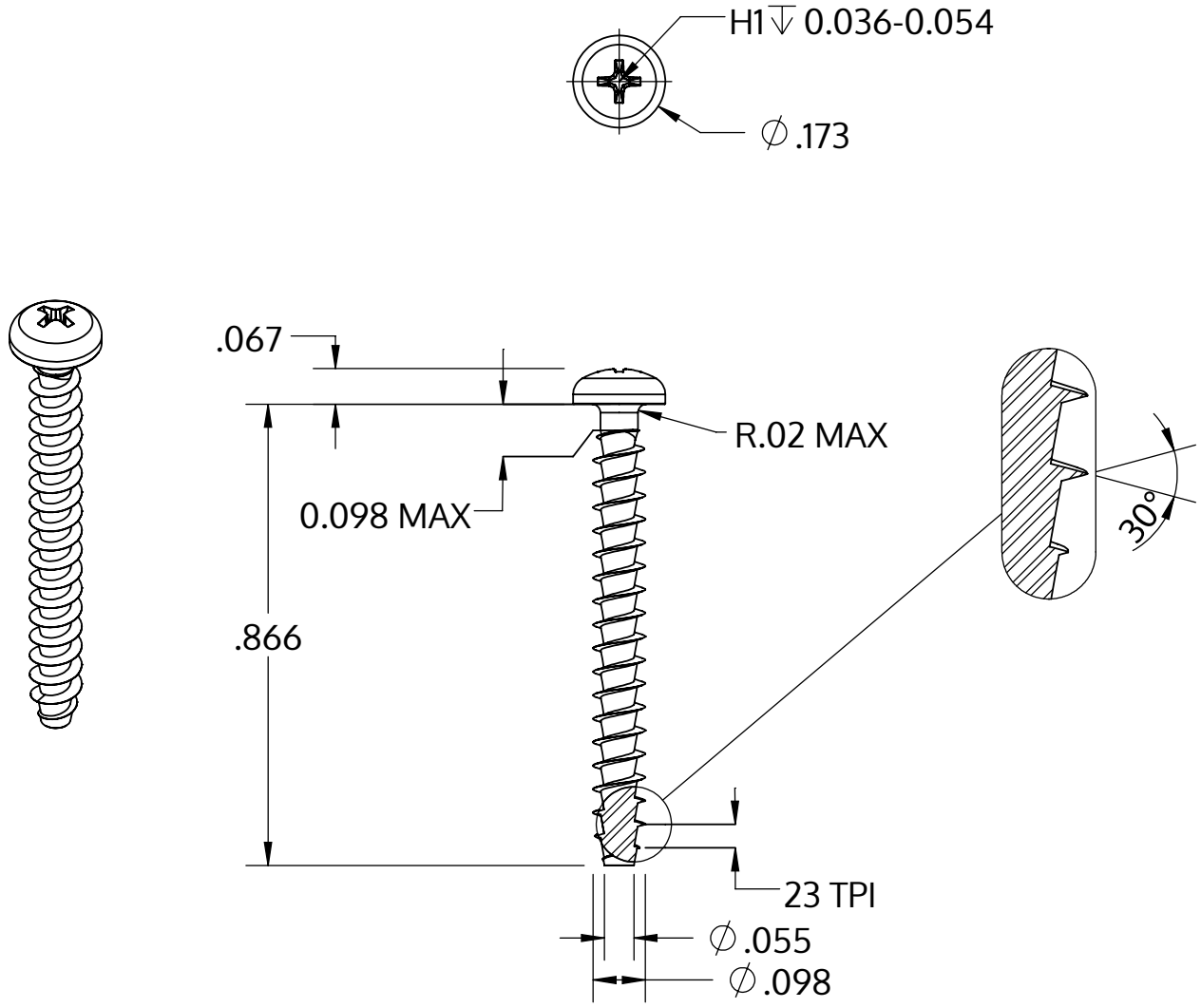


| | |
|---|---|
| Metric size | M2.5 x 1.12 mm |
| US size (converted) | #3-23 |
| | Tolerances [inch] |
| Length | +/- 0.025 |
| Head diameter | +0 / -0.011 |
| Head height | +/- 0.004 |
| Thread diameter | +0.005 / -0 |

| | |
|---|---|
| Descrição | STP32A 2.5x22.0 - H1 |
| Material | aço, endurecido |
| Superfície | zincado 5-7 µm, galvanizado, azul / passivado transparente |
| Peso | 0.570 kg / 1000 peças |

| | | |
|---|---|---|
| SCREWERK | **STP32A0250220S** | |
| _Zoll Zeichnung Größe A | Escala 3:1 | 2024-10 |