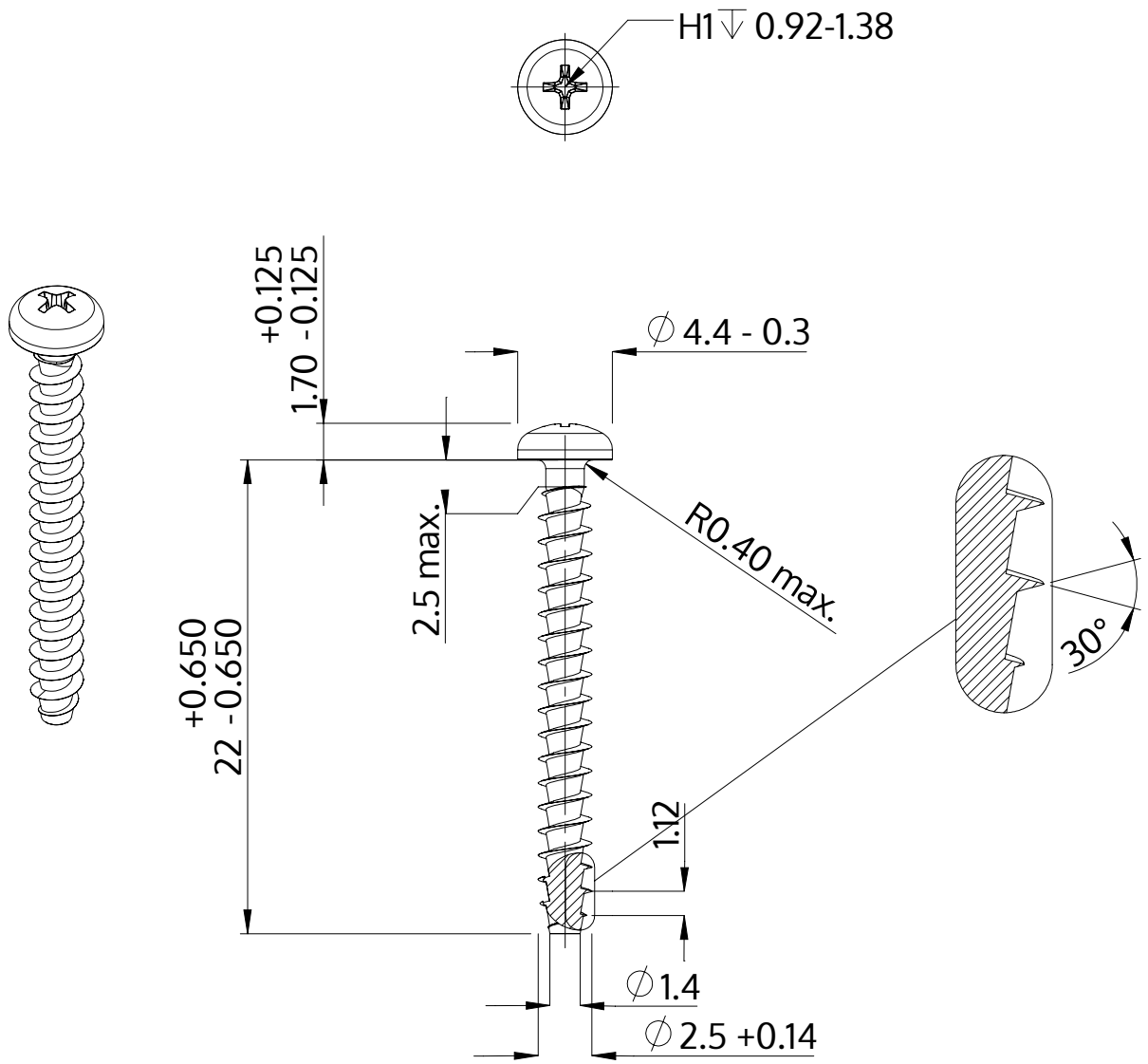

Beschreibung	STP32A 2.5x22.0 - H1
Werkstoff	Stahl, vergütet
Oberfläche	verzinkt 5-7 µm, getempert, blau / transparent passiviert
Gewicht	0.570 kg / 1000 Stück

SCREWERK	**STP32A0250220S**	
Metrische Zeichnung A4	Skalierung 3:1	2024-10