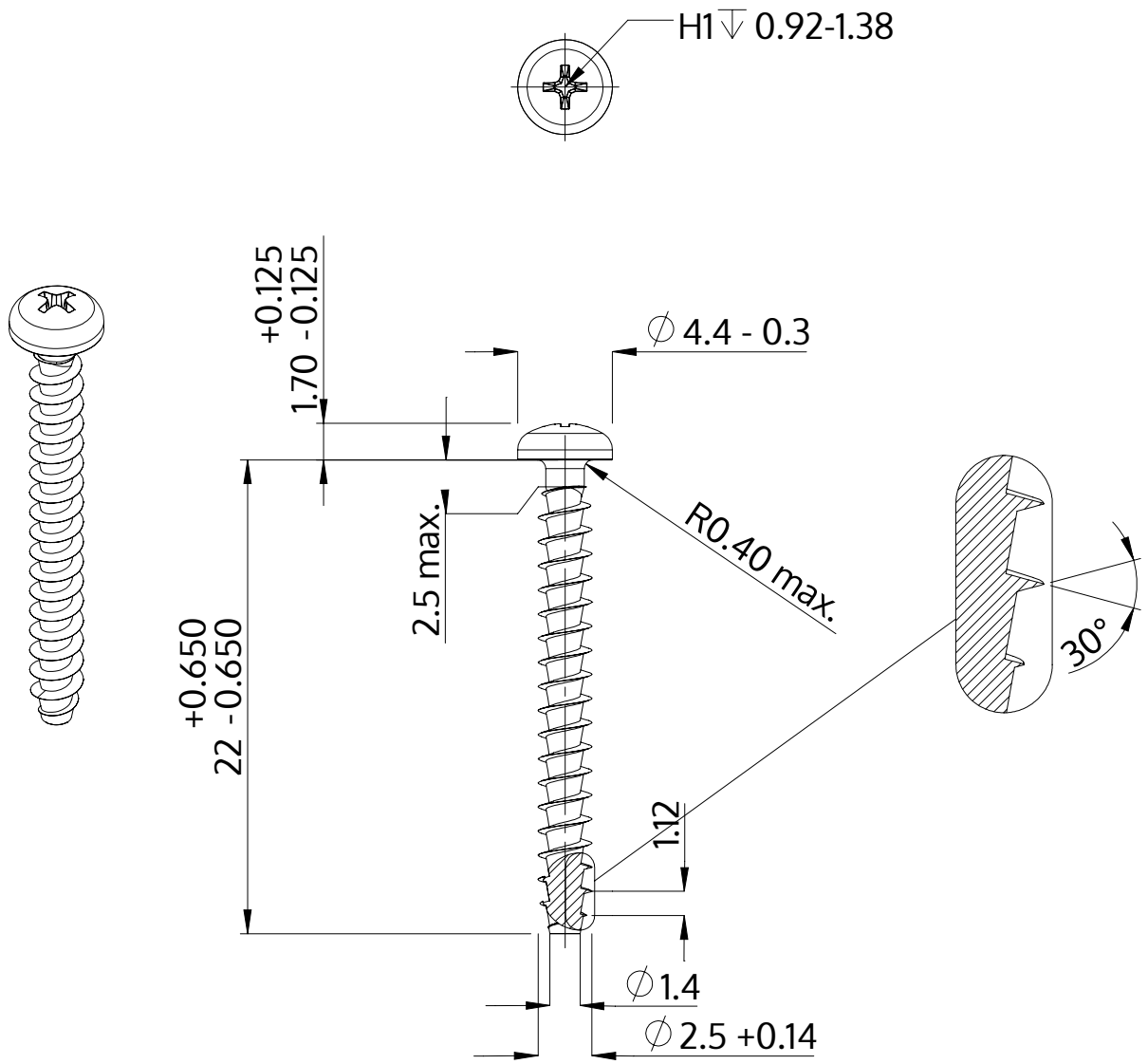

Beskrivelse	STP32A 2.5x22.0 - H1
Materiale	Stål, forædlet
Overflade	galvaniseret 5-7 µm, tempret, blå / transparent passiveret
Vægt	0.570 kg / 1000 stykke

SCREWERK	**STP32A0250220S**	
Metrisk tegning A4	Skalering None:1	2024-04