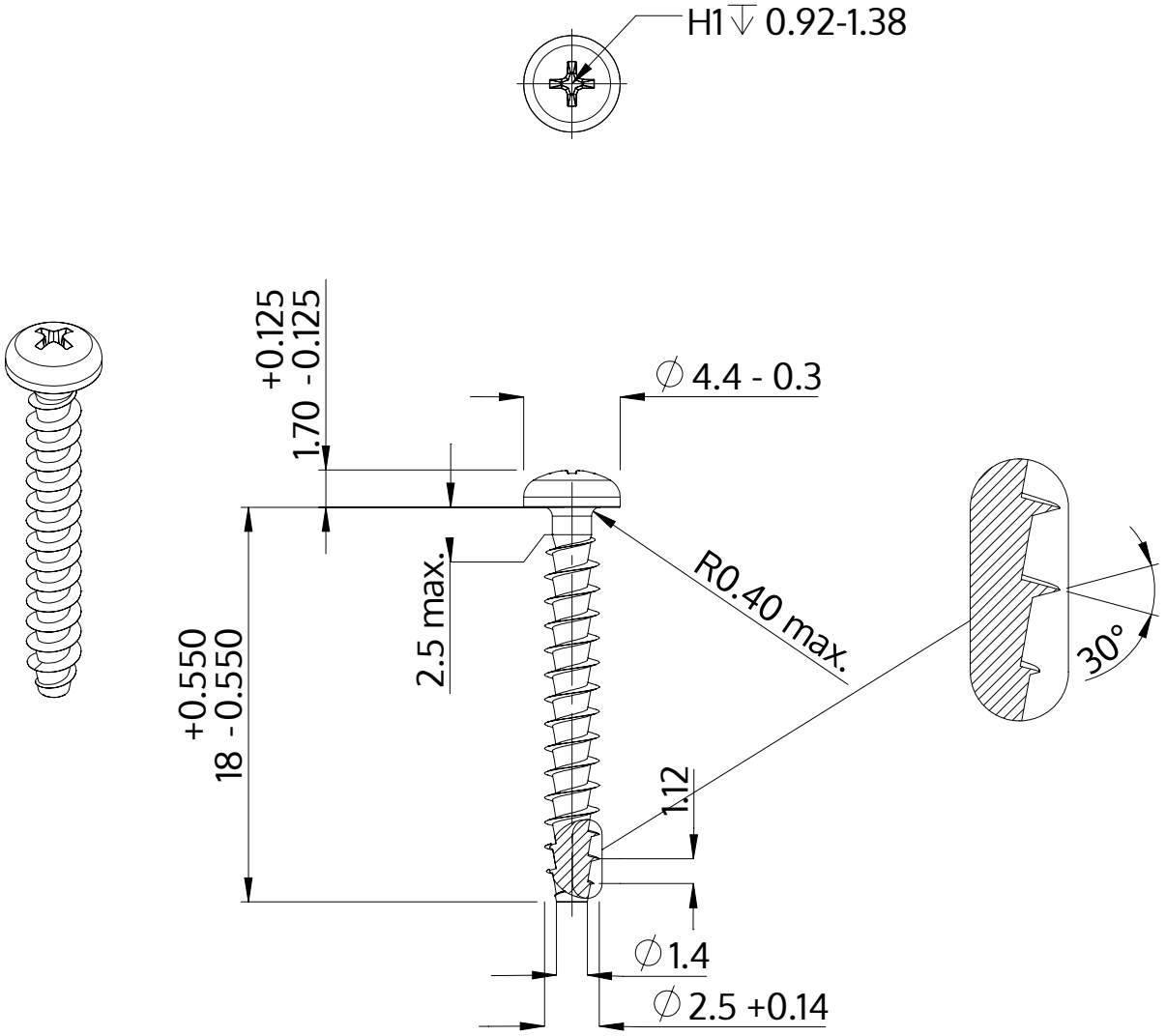

Descriere	STP32A 2.5x18.0 - H1
Material	oţel inoxidabil A2
Exterior	neacoperit, murat și pasivat
Greutate	0.488 kg / 1000 unități

SCREWERK	**STP32A0250180E**	
Desen metric A4	Scalarea 3:1	2024-10