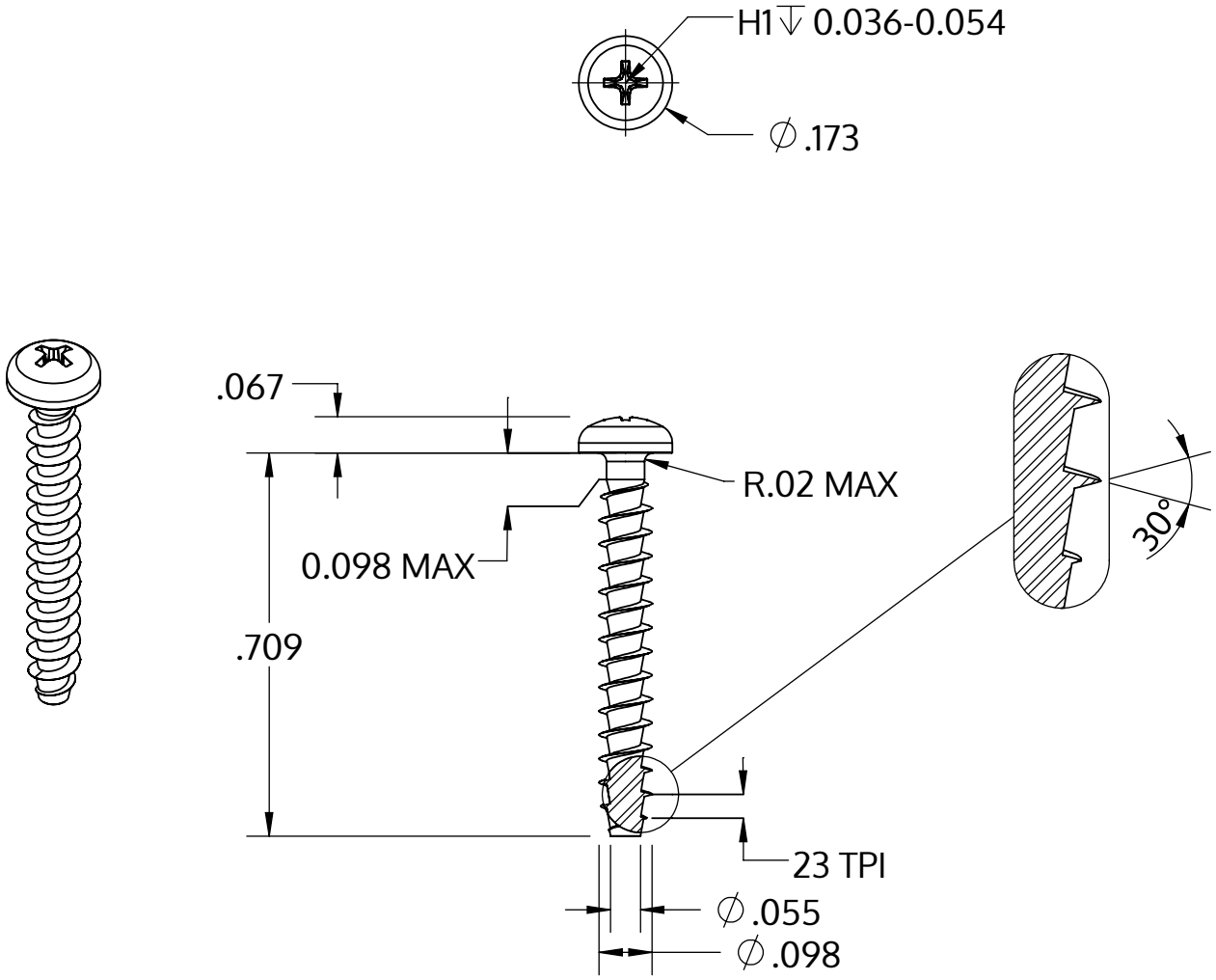

Metric size	M2.5 x 1.12 mm
US size (converted)	#3-23
	Tolerances [inch]
Length	+/- 0.021
Head diameter	+0 / -0.011
Head height	+/- 0.004
Thread diameter	+0.005 / -0

Opis	STP32A 2.5x18.0 - H1
Materiał	Stal szlachetna A2
Powierzchnia	Prosta, bejcowana i pasywowana
Waga	0.488 kg / 1000 sztuk

SCREWERK	**STP32A0250180E**	
_Zoll Zeichnung Größe A	Skala 3:1	2024-05