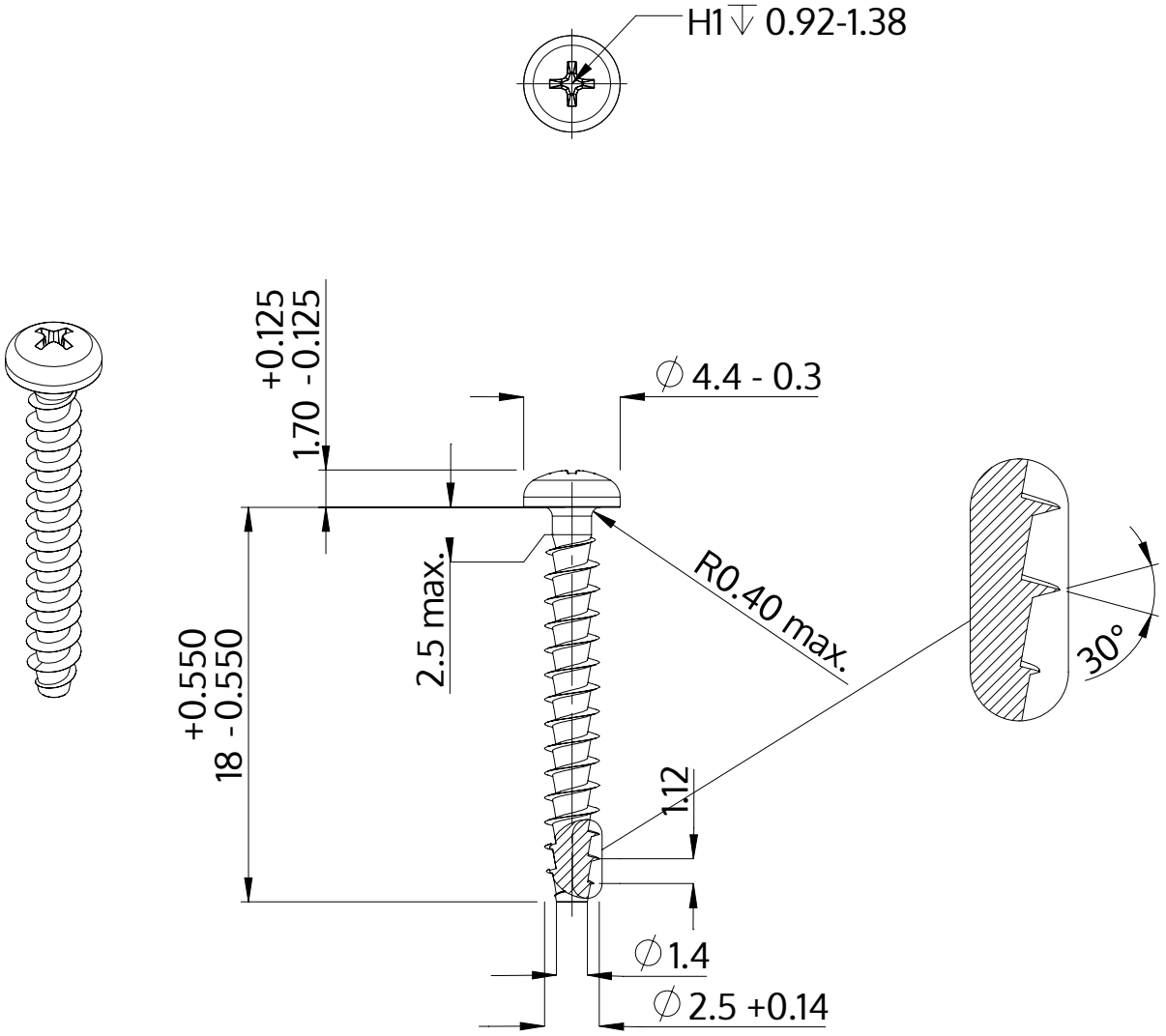

Description	STP32A 2.5x18.0 - H1
Matière	acier inoxydable A2
Surface	brillant décapé et passivé
Poids	0.488 kg / 1000 Unité

SCREWERK	**STP32A0250180E**	
Dessin métrique A4	Redimensionner 3:1	2024-10