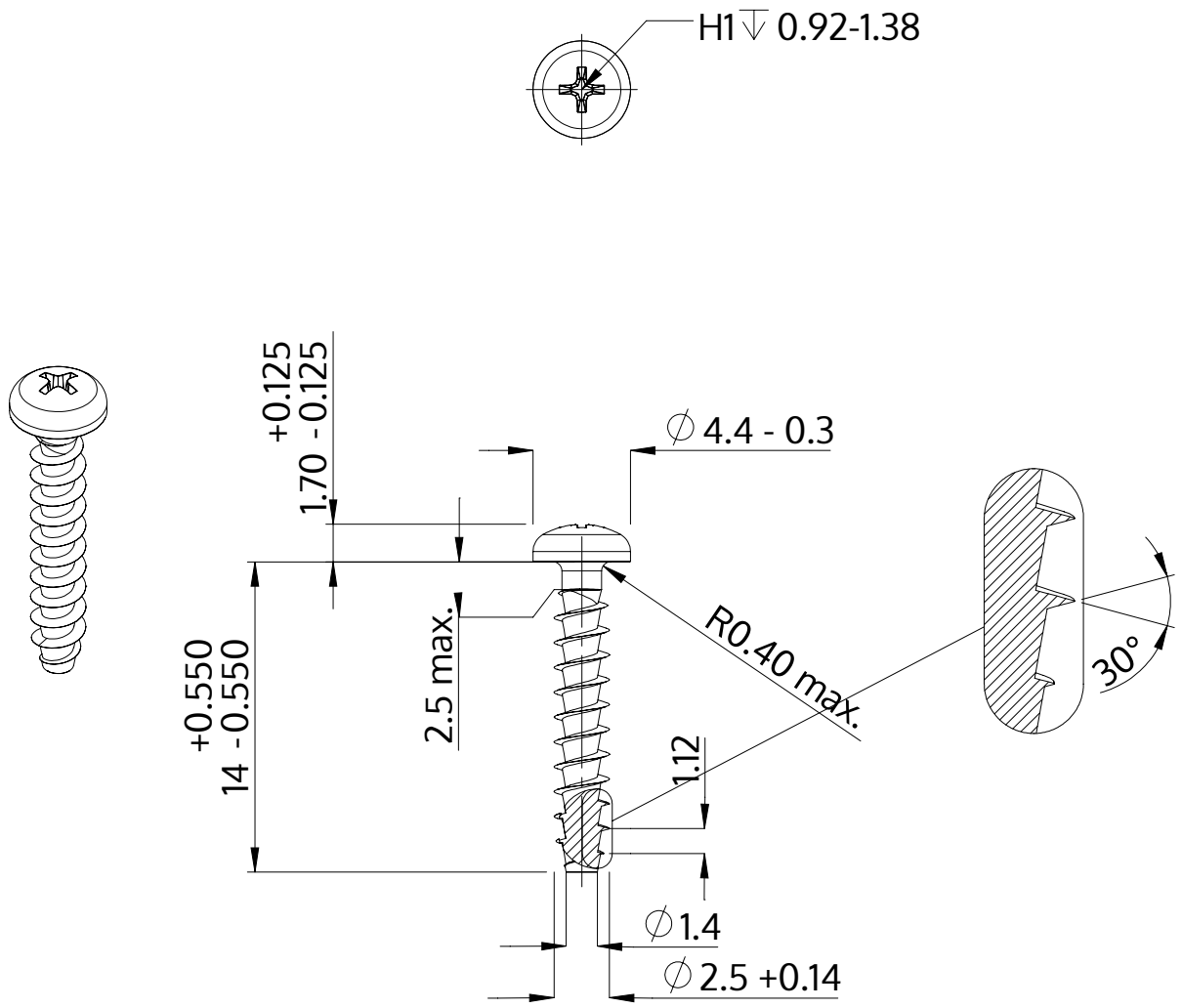

Descrição	STP32A 2.5x14.0 - H1
Material	aço, endurecido
Superfície	zincado 5-7 µm, galvanizado, azul / passivado transparente
Peso	0.406 kg / 1000 peças

SCREWERK	**STP32A0250140S**	
Desenho Métrico A4	Escala 3:1	2024-10