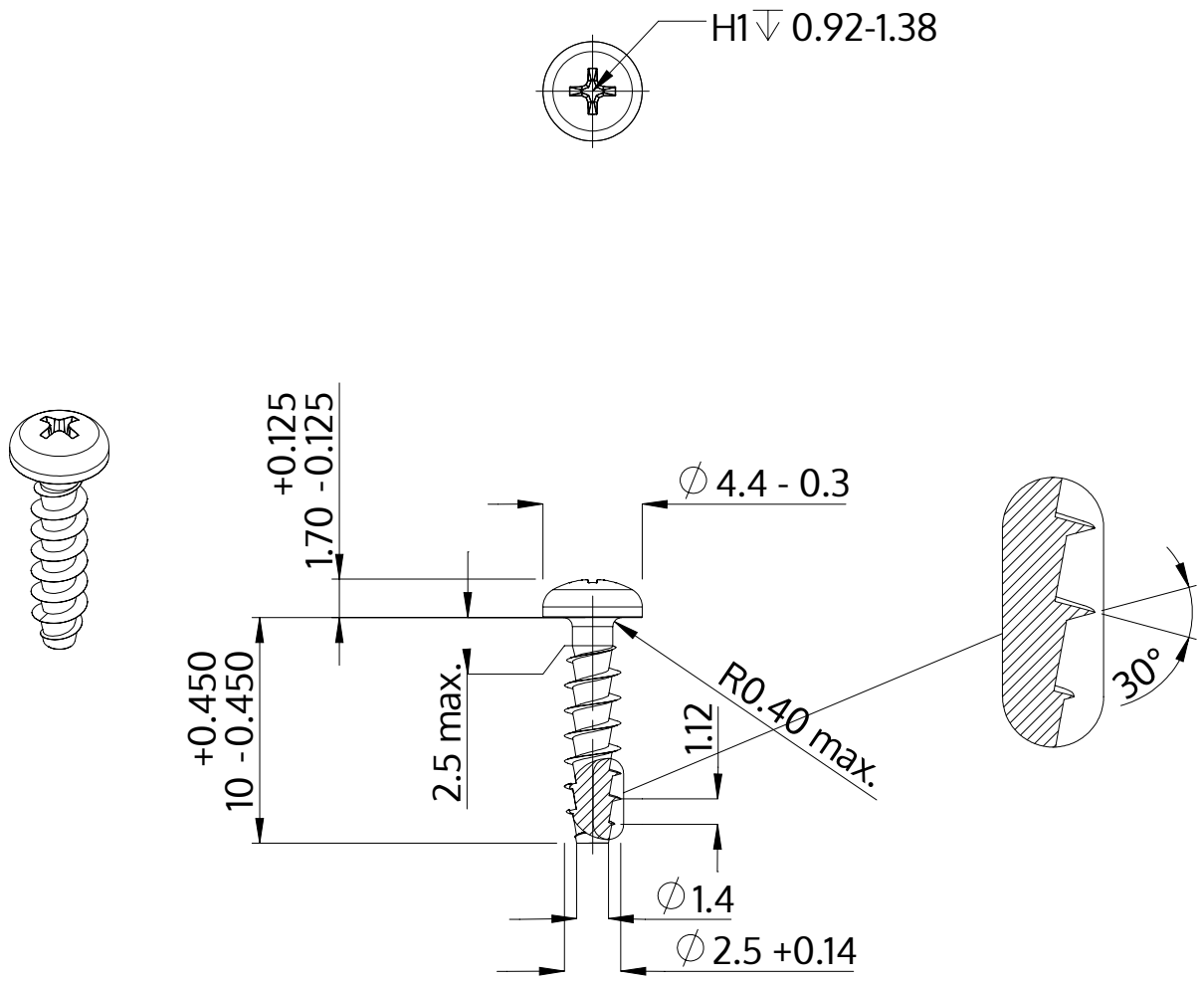

Opis	STP32A 2.5x10.0 - H1
Materiał	Stal, hartowana
Powierzchnia	Ocynkowana 5-7 µm, temperowana, pasywowana na niebiesko
Waga	0.324 kg / 1000 sztuk

SCREWERK	**STP32A0250100S**	
Rysunek metryczny A4	Skala 3:1	2024-10