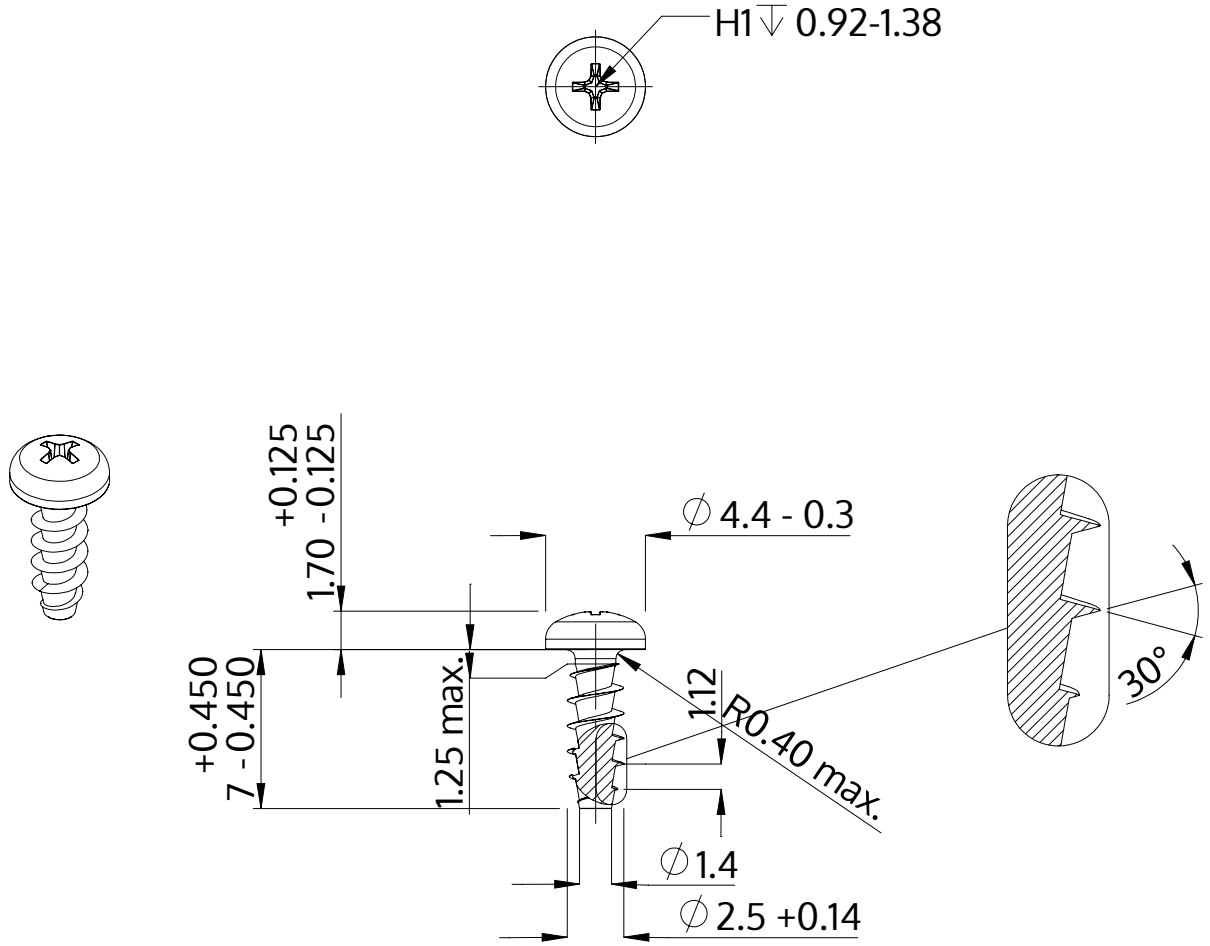

Описание	STP32A 2.5x7.0 - H1
Материал	Нержавеющая сталь A2
Поверхность	Светлый отжиг и пассивация
Вес	0.263 kg / 1000 Штука

SCREWERK	**STP32A0250070E**	
Метрический чертеж A4	Шкала None:1	2024-04