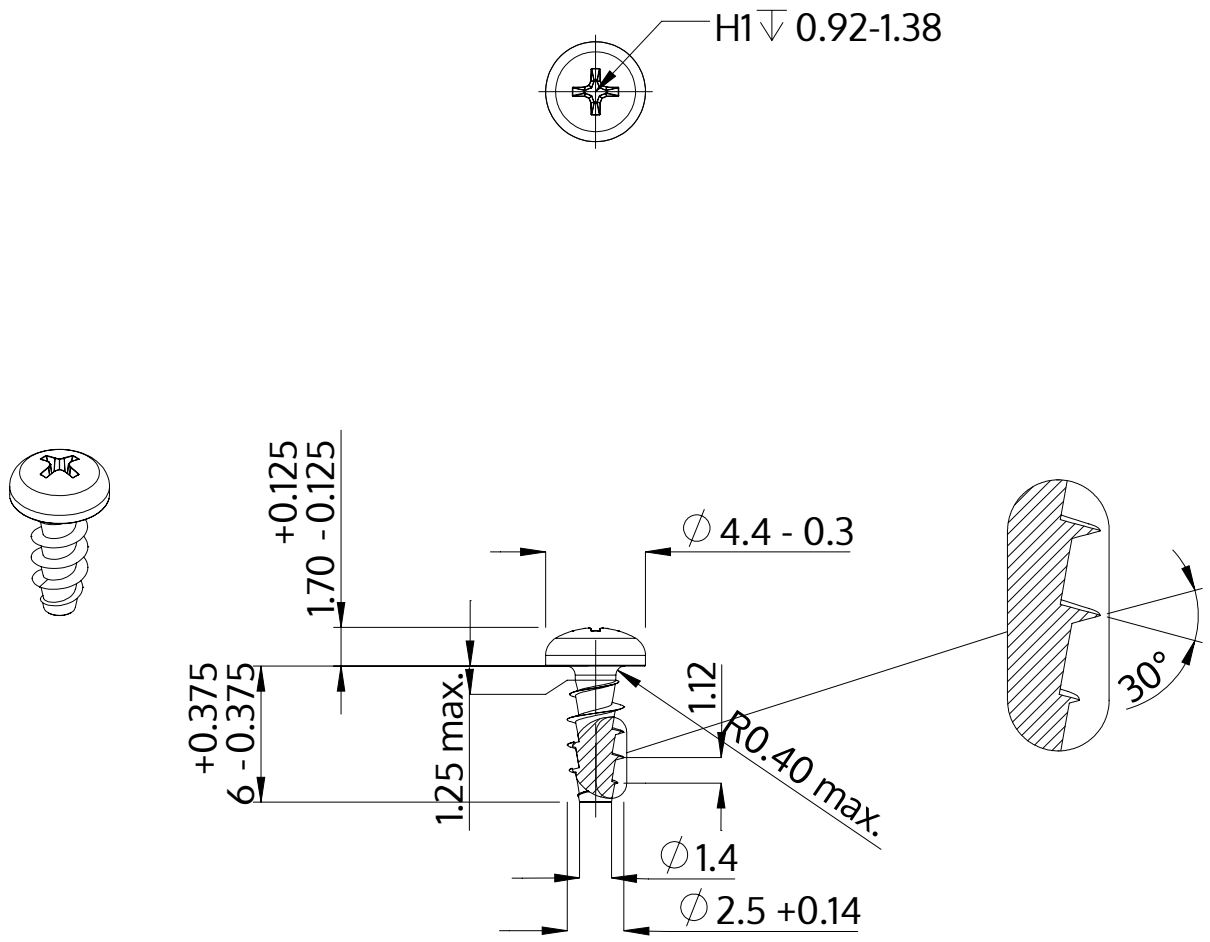

Описание	STP32A 2.5x6.0 - H1
Материал	неръждаема стомана A2
Повърхност	гланциран, полиран, пасиваран
Тегло	0.243 kg / 1000 Бройка

SCREWERK	**STP32A0250060E**	
Метричен дизайн A4	Мащаб 3:1	2024-10