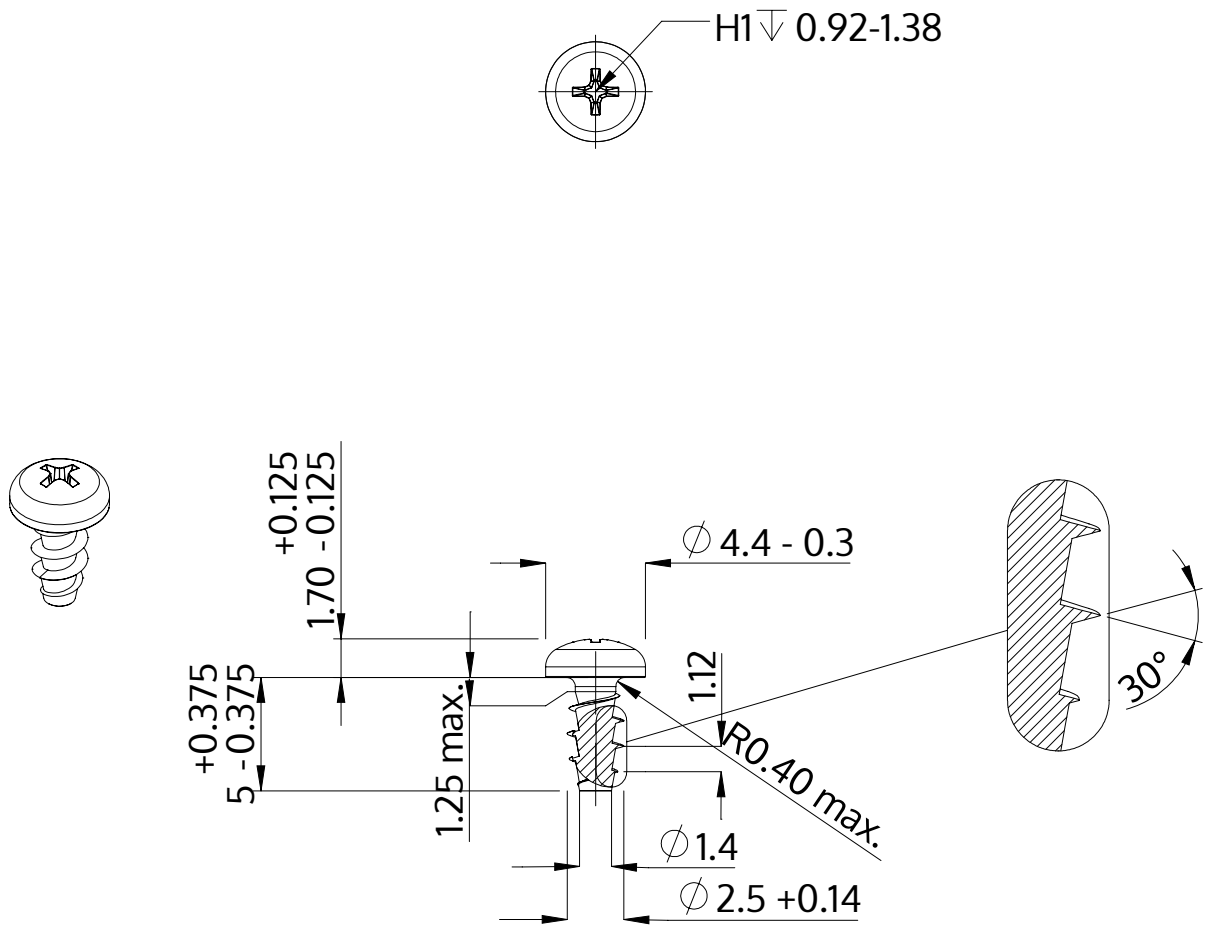

Beschrijving	STP32A 2.5x5.0 - H1
Materiaal	veredeld staal
Oppervlak	verzinkt 5-7 µm, getempert, blauw / transparant gepassiveerd
Gewicht	0.222 kg / 1000 stuk

SCREWERK	**STP32A0250050S**	
Metrische tekening A4	Schaal 3:1	2024-10