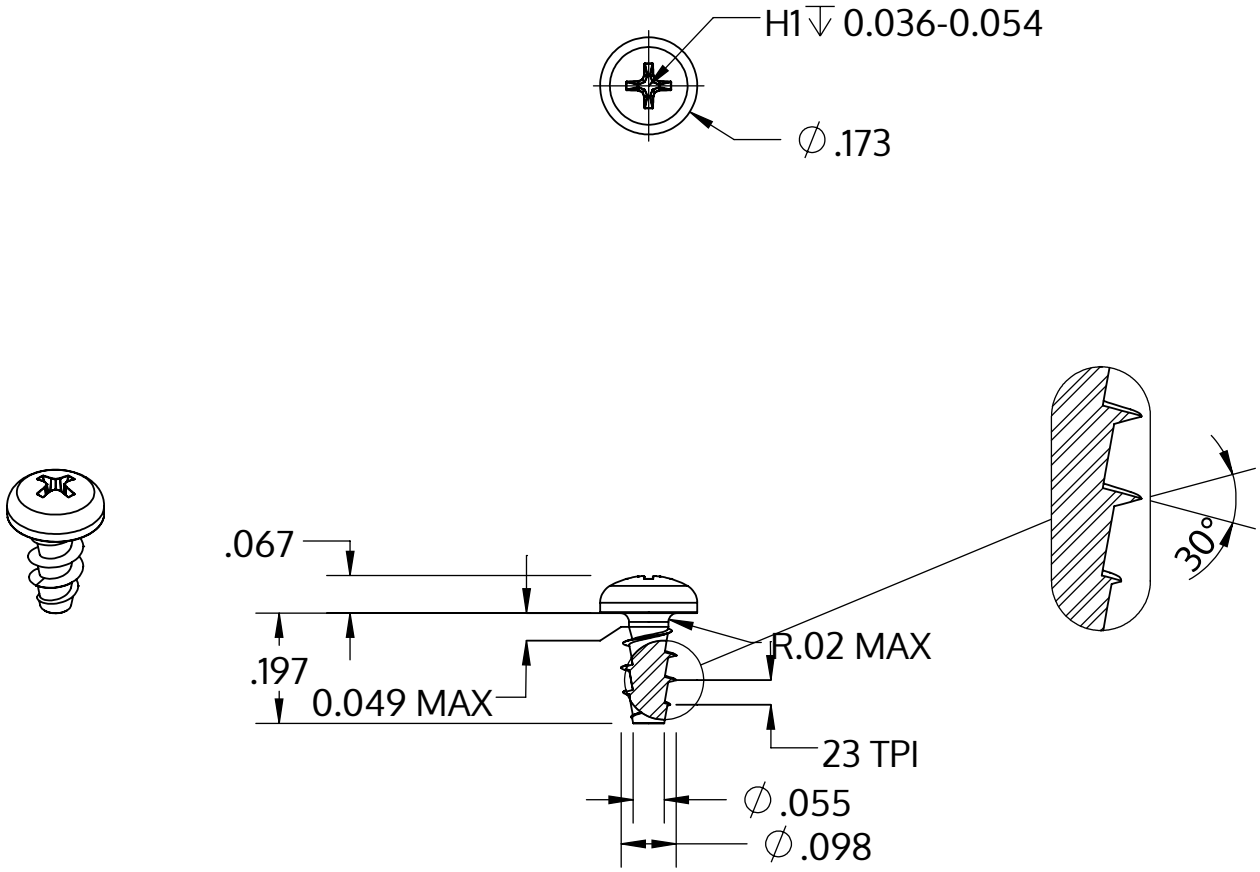

Metric size	M2.5 x 1.12 mm
US size (converted)	#3-23
	Tolerances [inch]
Length	+/- 0.014
Head diameter	+0 / -0.011
Head height	+/- 0.004
Thread diameter	+0.005 / -0

Beschrijving	STP32A 2.5x5.0 - H1
Materiaal	veredeld staal
Oppervlak	verzinkt 5-7 µm, getempert, blauw / transparant gepassiveerd
Gewicht	0.222 kg / 1000 stuk

SCREWERK	**STP32A0250050S**	
_Zoll Zeichnung Größe A	Schaal 3:1	2024-10