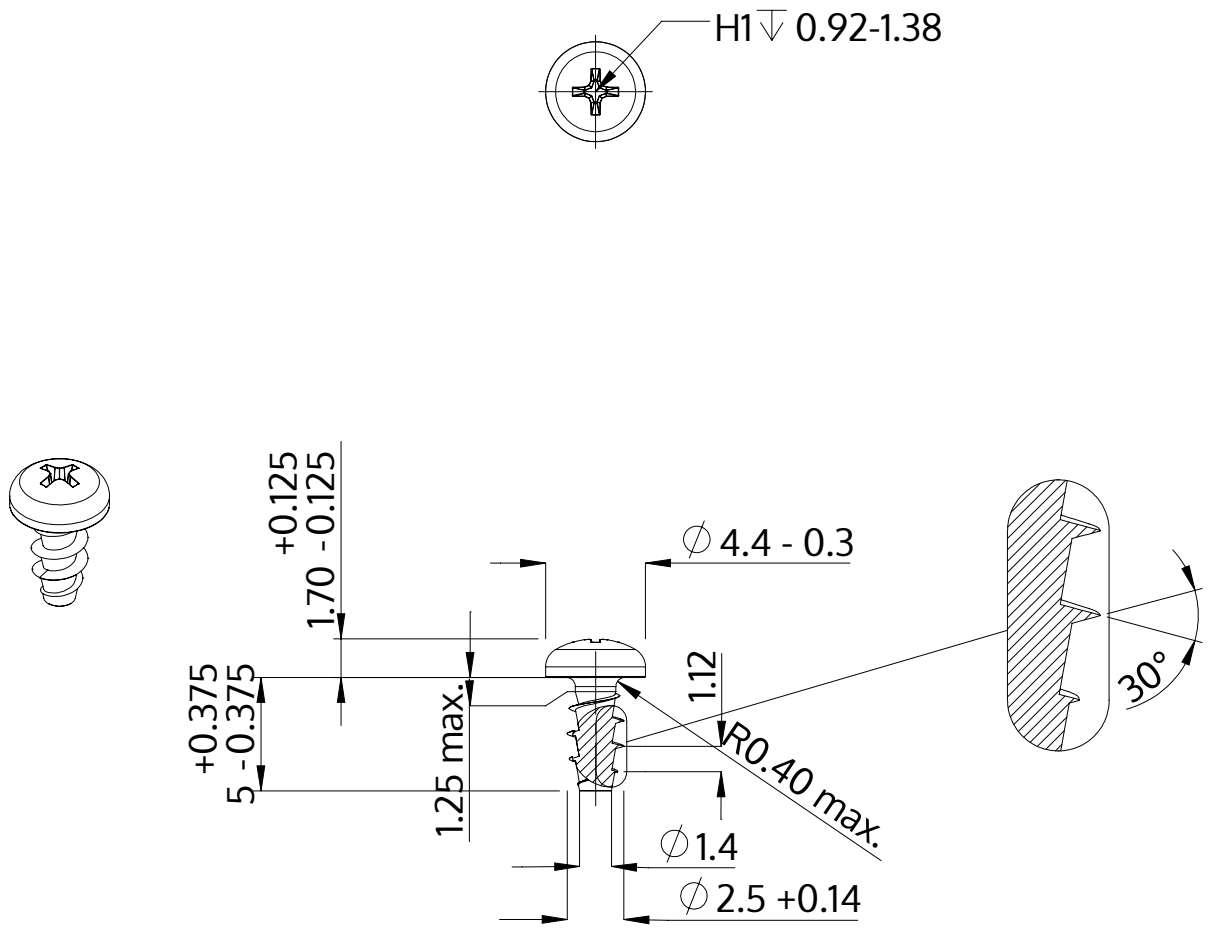

Descripción	STP32A 2.5x5.0 - H1
Material	Acero Inoxidable A2
Superficie	Laminado brillante, barnizado y pasivado
Peso	0.222 kg / 1000 Piezas

SCREWERK	**STP32A0250050E**	
Diseño métrico	Escalada 3:1	2024-10