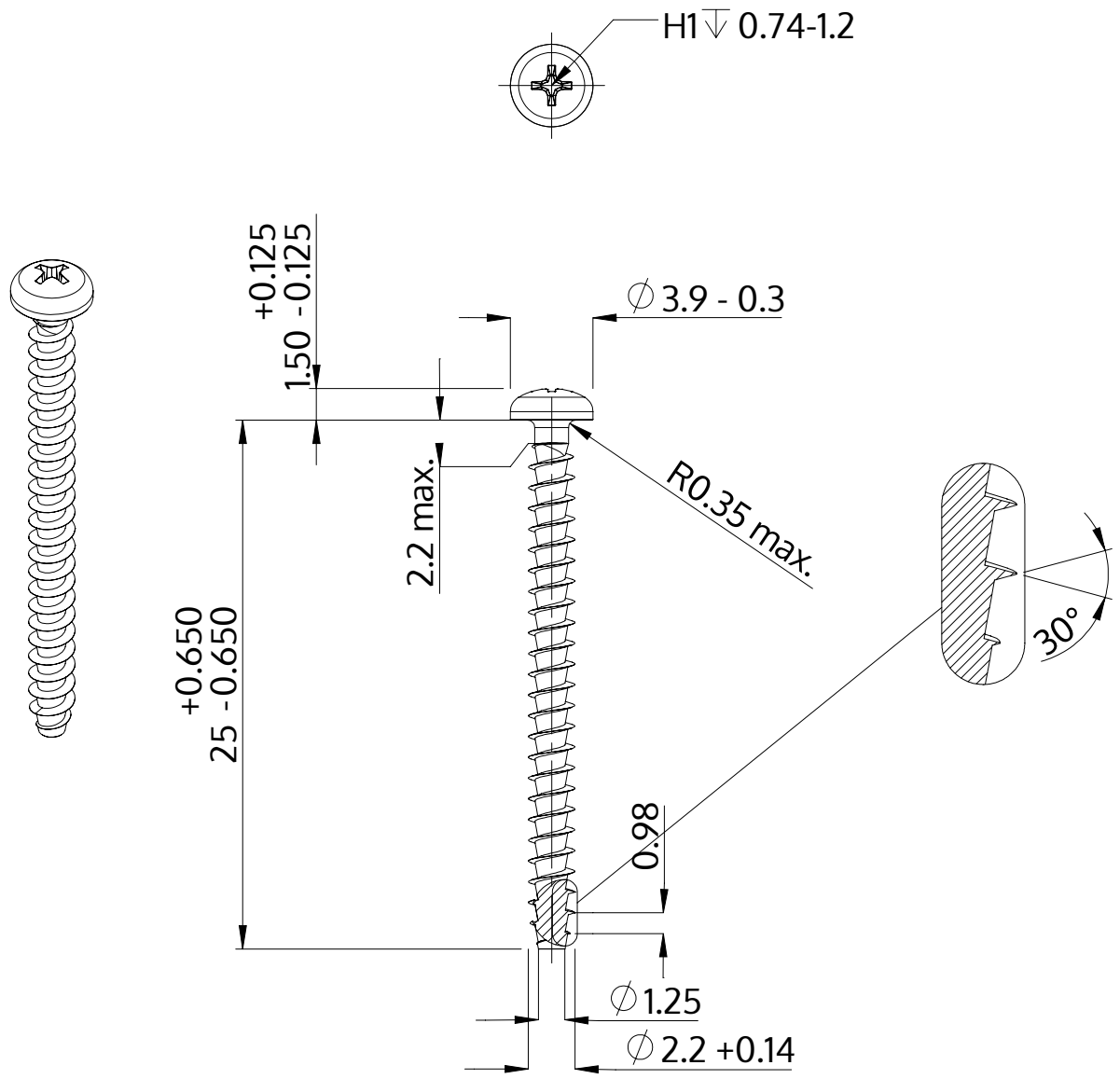

Descriere	STP32A 2.2x25.0 - H1
Material	oţel inoxidabil A2
Exterior	neacoperit, murat și pasivat
Greutate	0.487 kg / 1000 unități

SCREWERK	**STP32A0220250E**	
Desen metric A4	Scalarea 3:1	2024-10