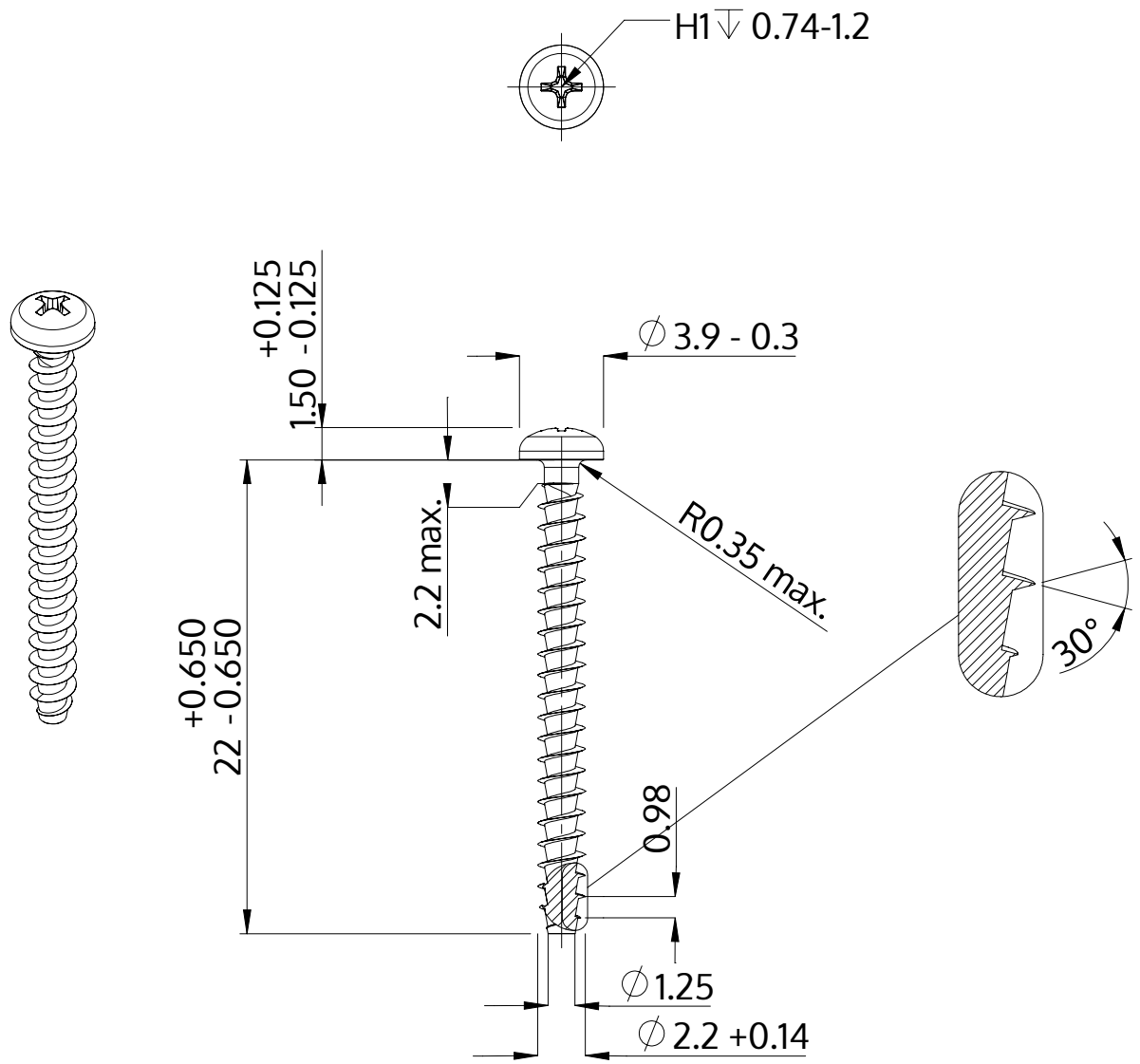

Описание	STP32A 2.2x22.0 - H1
Материал	неръждаема стомана A2
Повърхност	гланциран, полиран, пасиваран
Тегло	0.440 kg / 1000 Бройка

SCREWERK	**STP32A0220220E**	
Метричен дизайн A4	Мащаб 3:1	2024-10