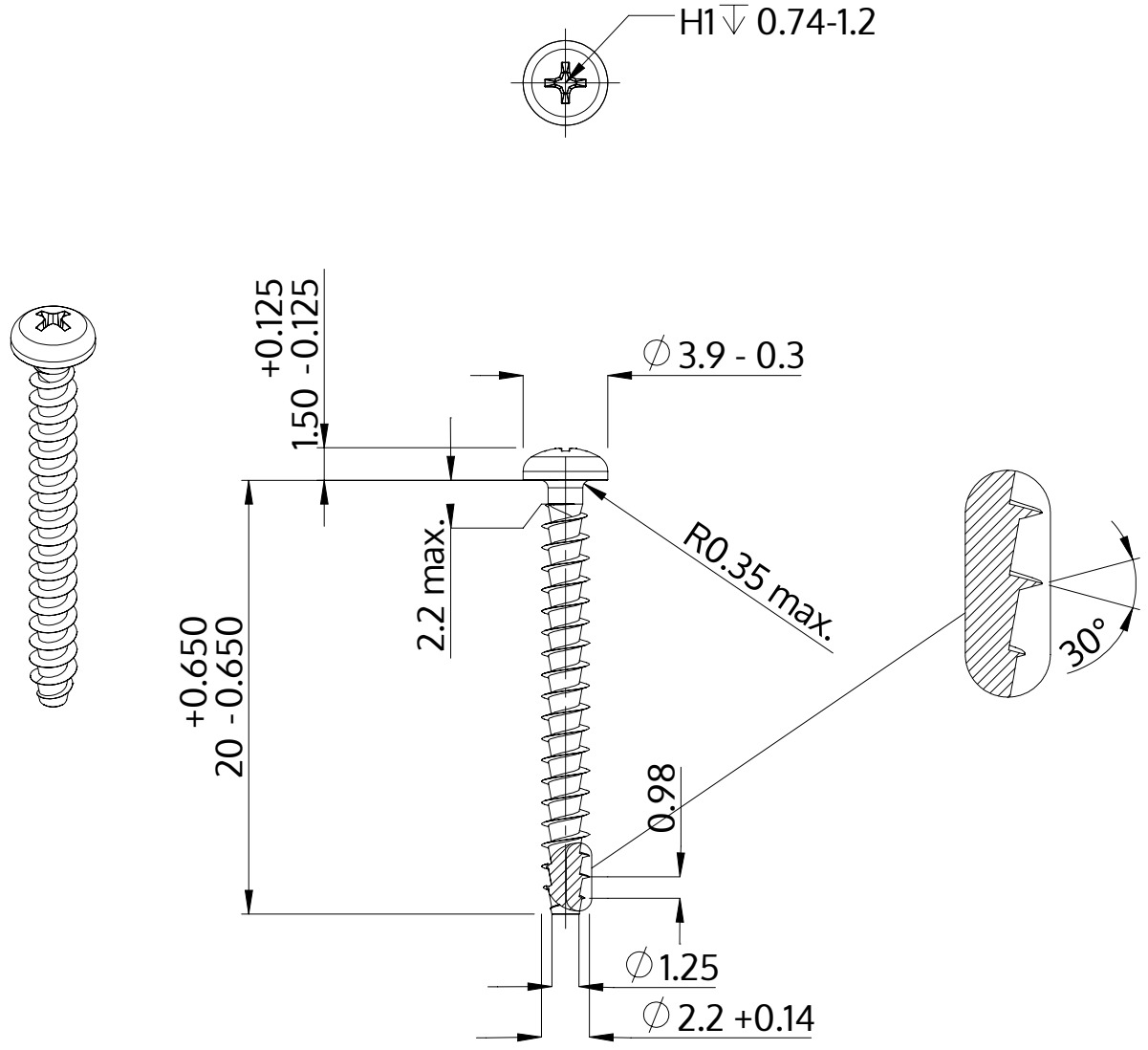

Описание	STP32A 2.2x20.0 - H1
Материал	сталь, упрочненная
Поверхность	Оцинковка 5-7µm, термообработка,синий / прозрачный пассивация
Вес	0.408 kg / 1000 Штука

SCREWERK	**STP32A0220200S**	
Метрический чертеж A4	Шкала None:1	2024-04