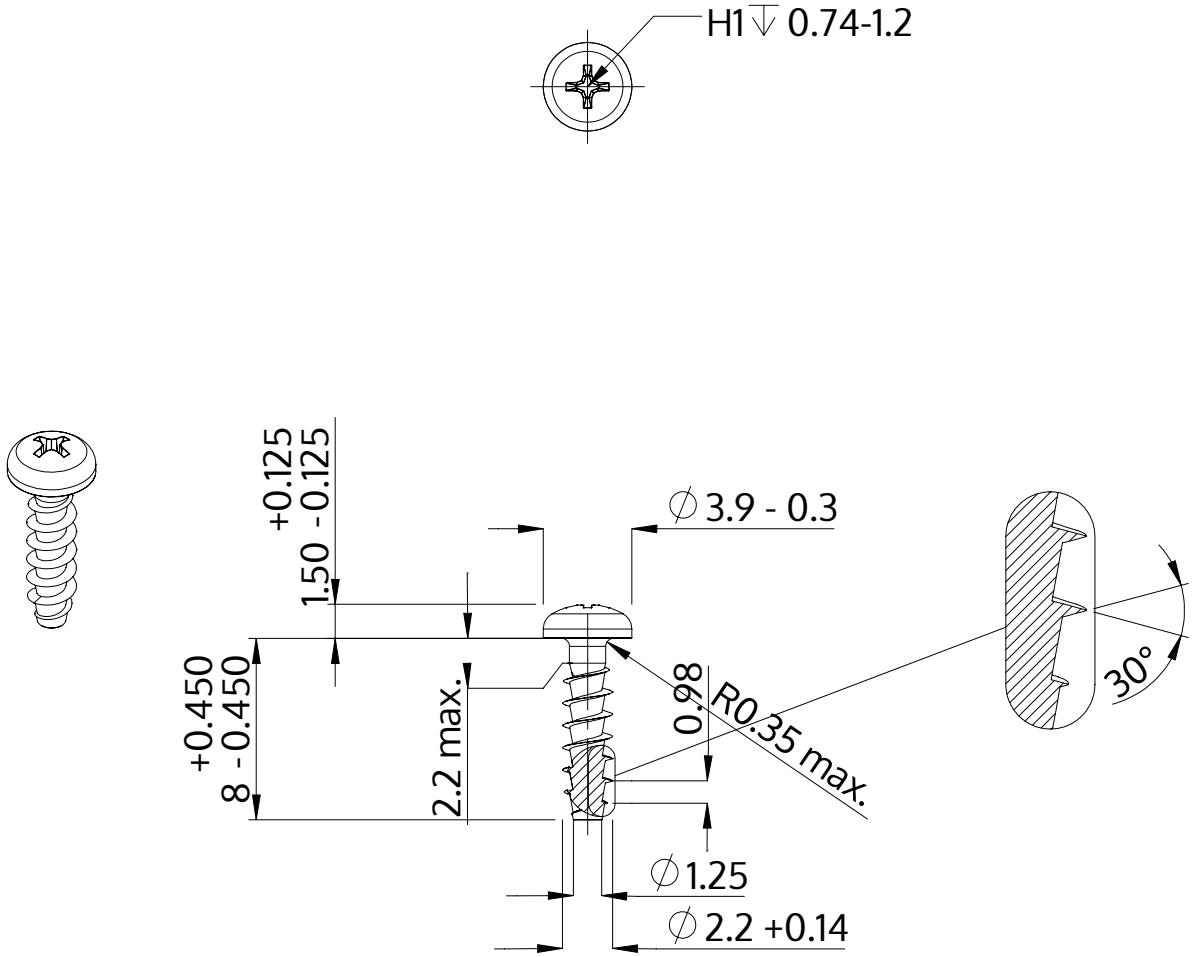

Opis	STP32A 2.2x8.0 - H1
Materiał	Stal szlachetna A2
Powierzchnia	Prosta, bejcowana i pasywowana
Waga	0.217 kg / 1000 sztuk

SCREWERK	**STP32A0220080E**	
Rysunek metryczny A4	Skala 3:1	2024-10