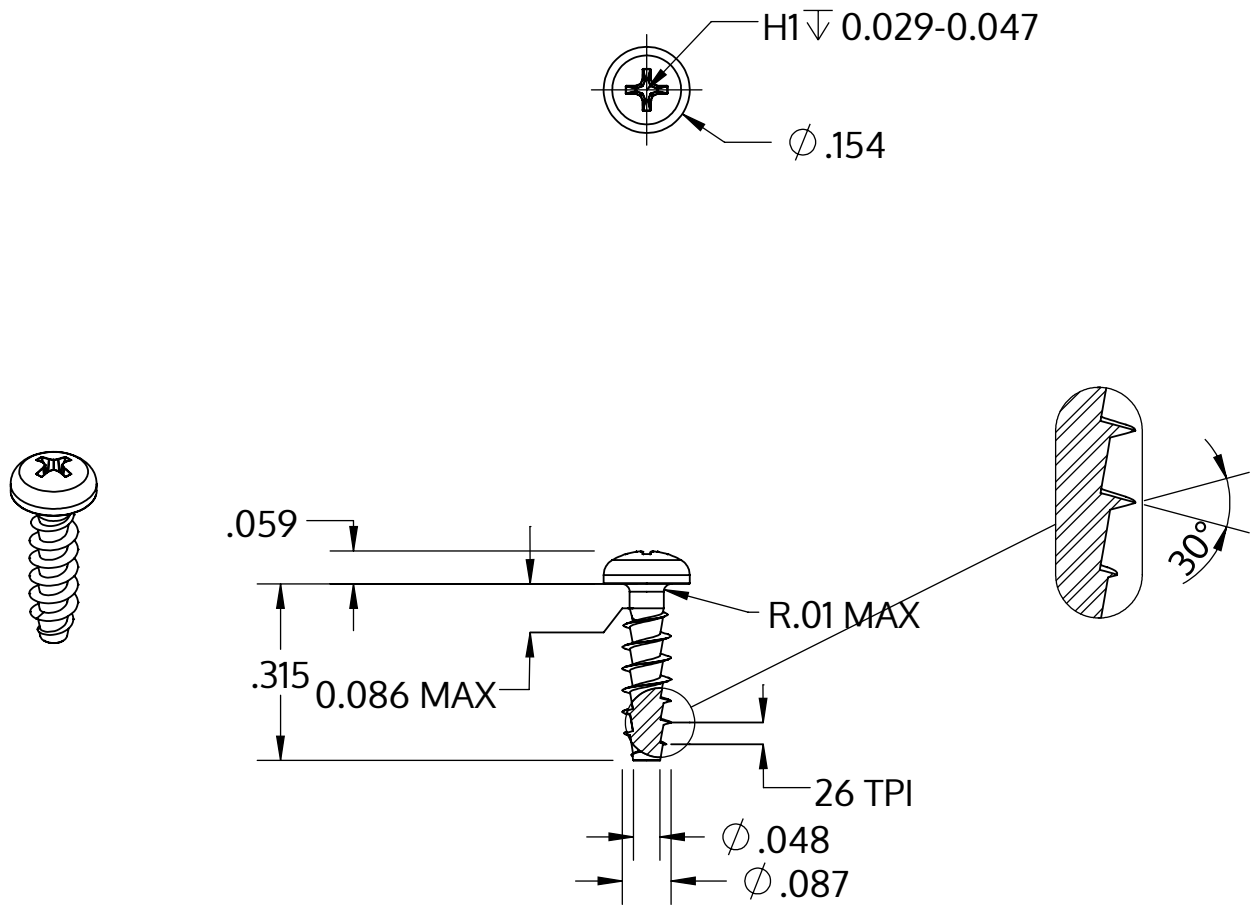

Metric size	M2.2 x 0.98 mm
US size (converted)	#0.086-26
	Tolerances [inch]
Length	+/- 0.017
Head diameter	+0 / -0.011
Head height	+/- 0.004
Thread diameter	+0.005 / -0

Opis	STP32A 2.2x8.0 - H1
Materiał	Stal szlachetna A2
Powierzchnia	Prosta, bejcowana i pasywowana
Waga	0.217 kg / 1000 sztuk

SCREWERK	**STP32A0220080E**	
_Zoll Zeichnung Größe A	Skala 3:1	2024-10