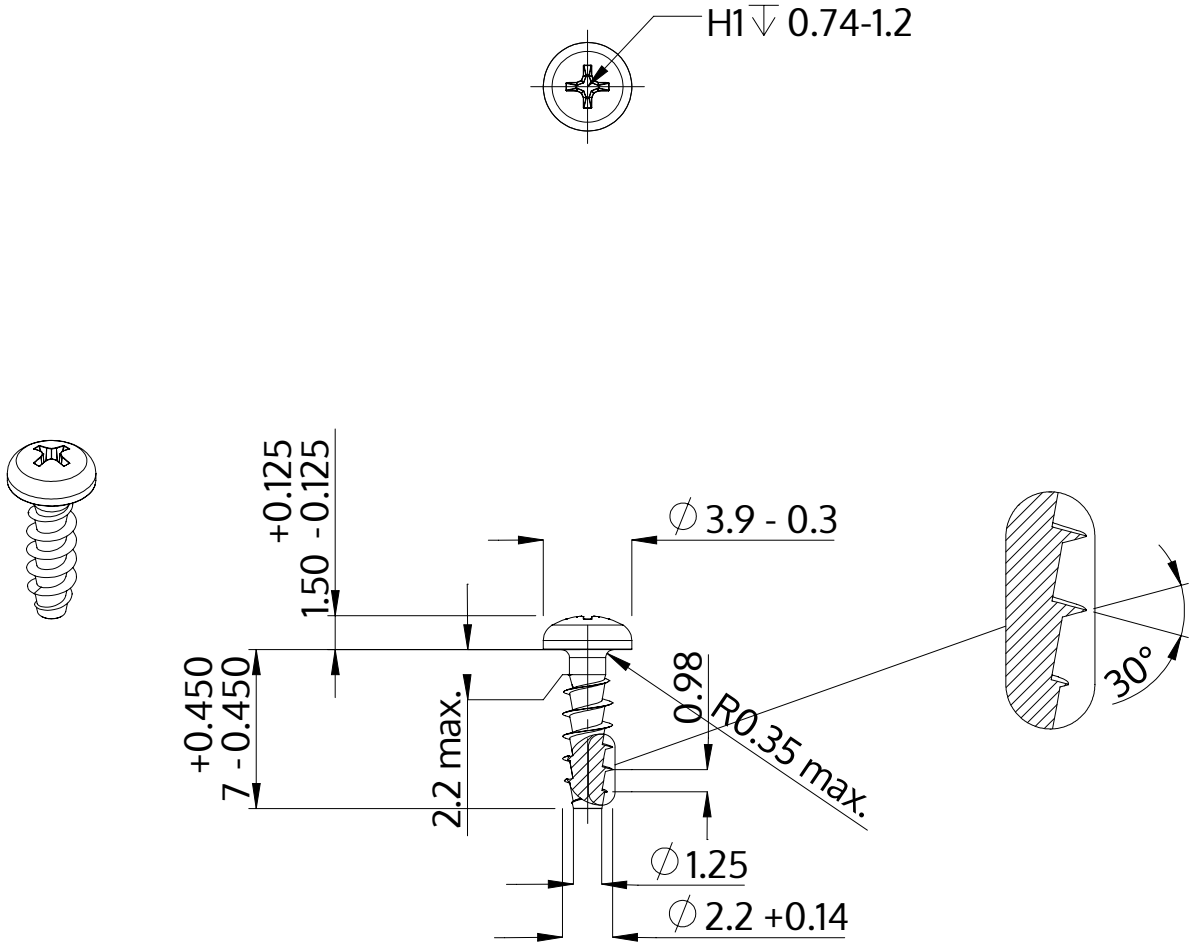

Описание	STP32A 2.2x7.0 - H1
Материал	Нержавеющая сталь A2
Поверхность	Светлый отжиг и пассивация
Вес	0.201 kg / 1000 Штука

SCREWERK	**STP32A0220070E**	
Метрический чертеж A4	Шкала 3:1	2024-10