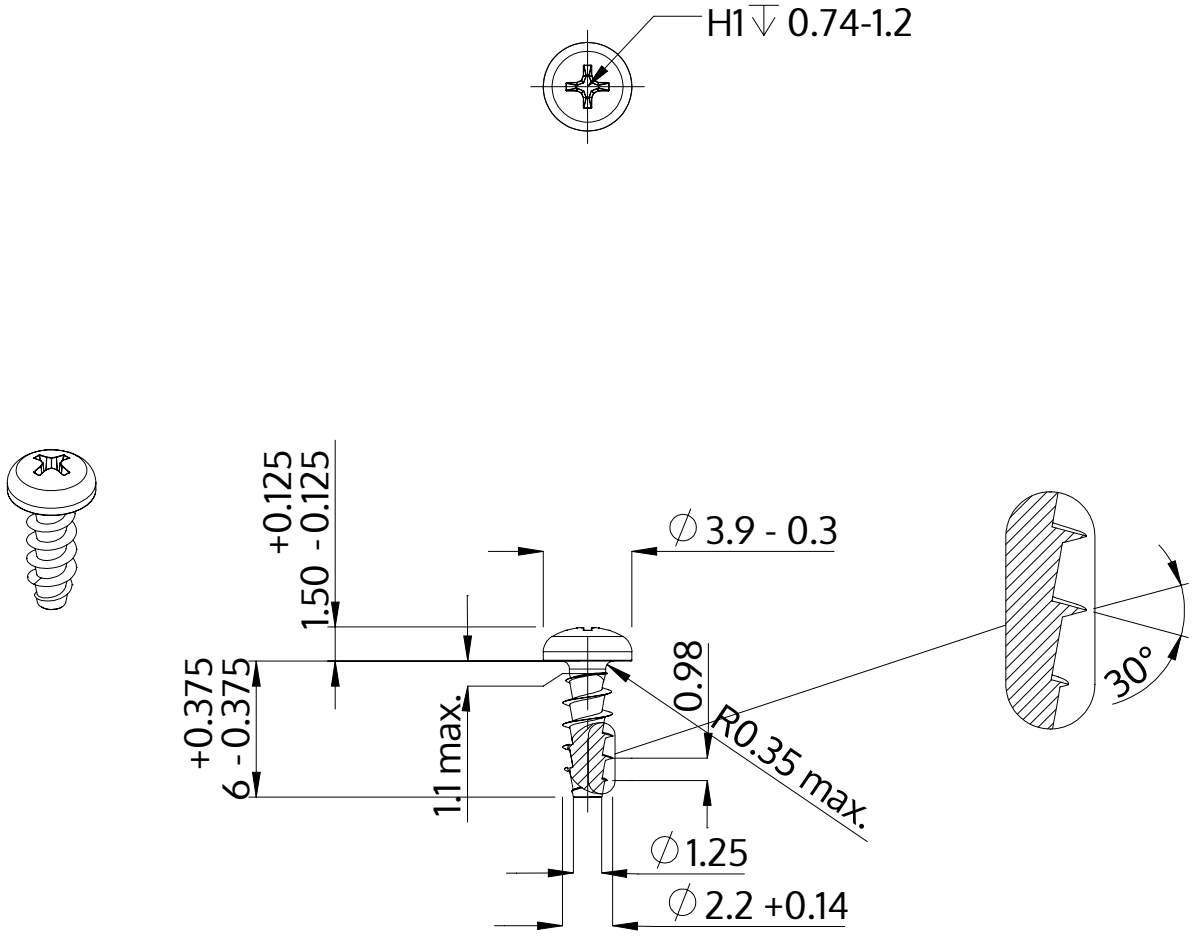

Descrizione	STP32A 2.2x6.0 - H1
Materiale	acciaio inossidabile A2
Superficie	bianco-decapato e passivato
Peso	0.185 kg / 1000 pezzi

SCREWERK	**STP32A0220060E**	
Disegno metrico A4	Scala None:1	2024-04