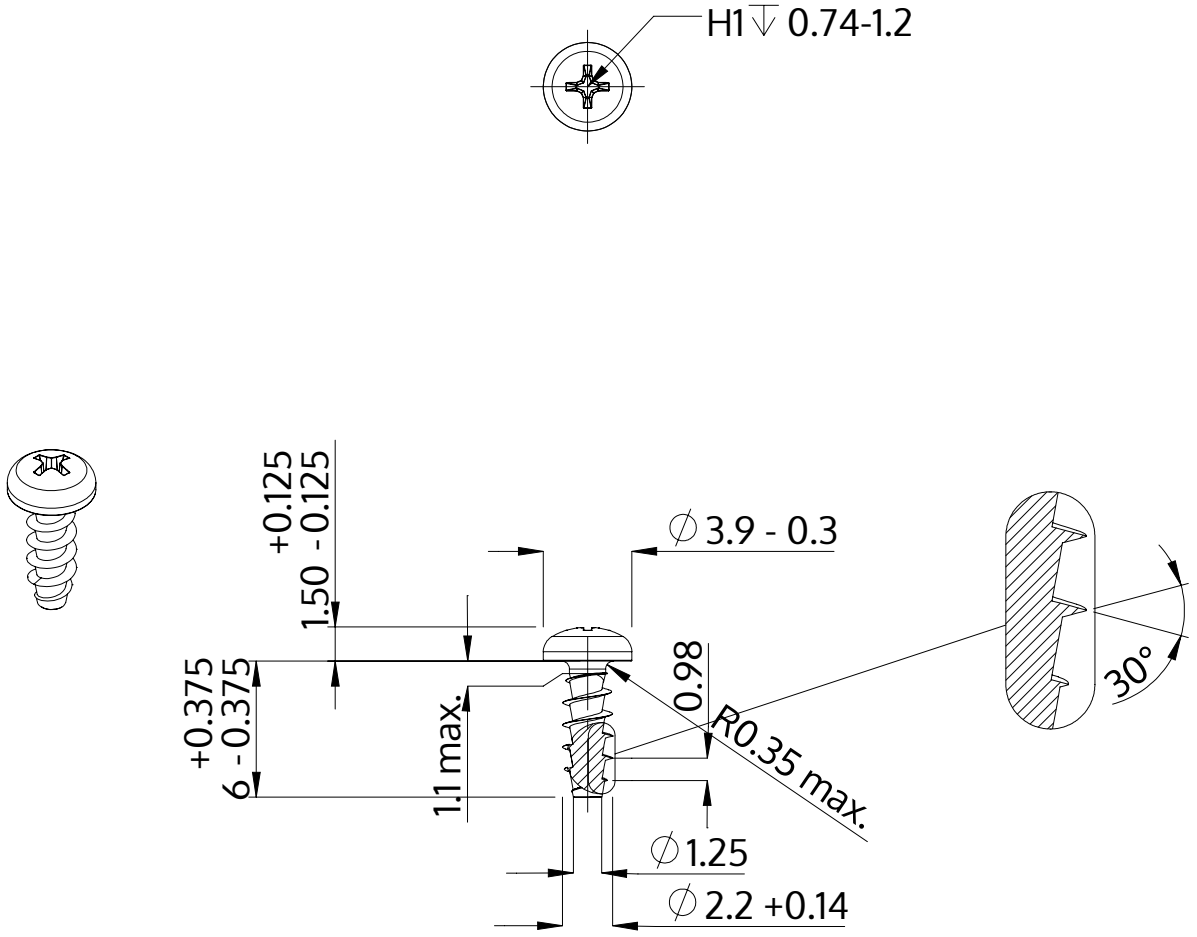

Beschrijving	STP32A 2.2x6.0 - H1
Materiaal	veredeld staal
Oppervlak	ZnNi zwart-gepassiveerd, getempert, verzegeld
Gewicht	0.185 kg / 1000 stuk

SCREWERK	**STP32A0220060B**	
Metrische tekening A4	Schaal 3:1	2024-10