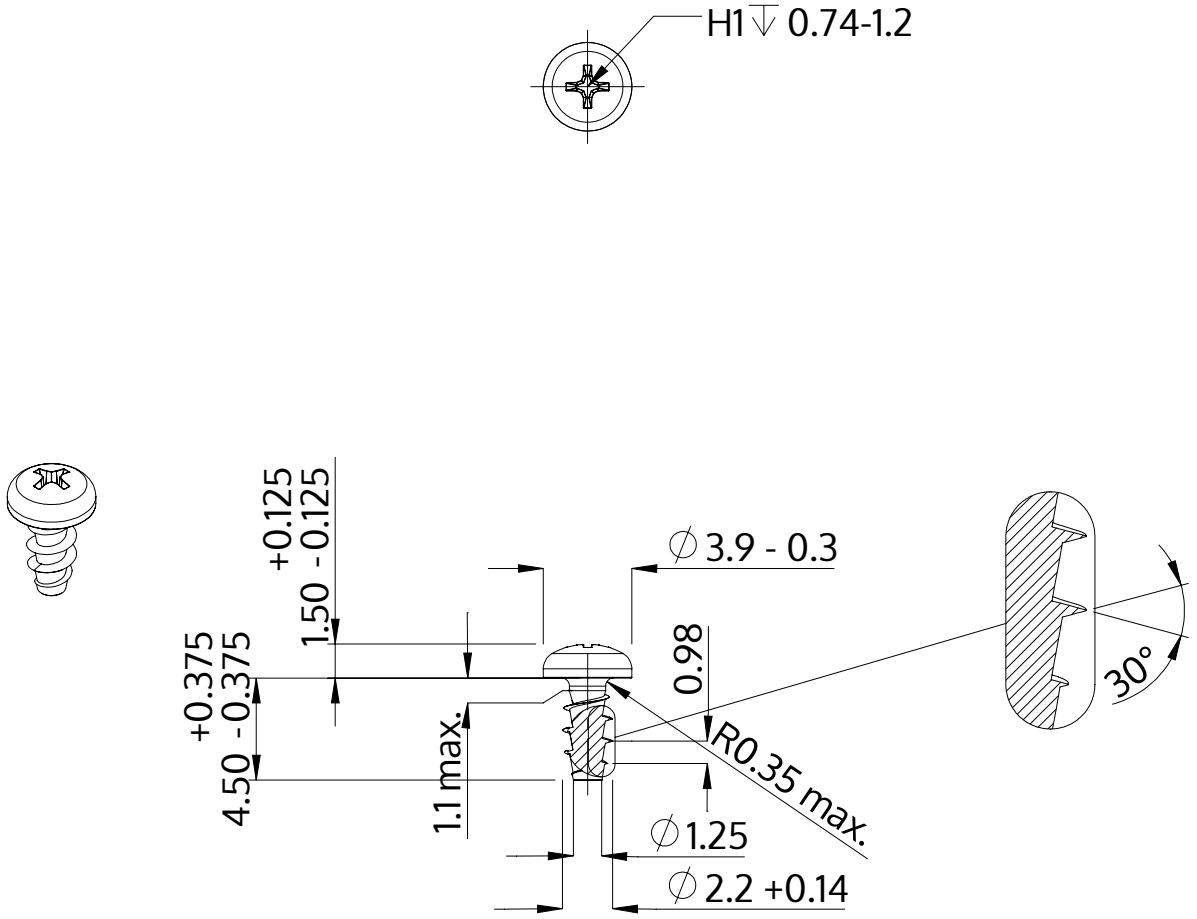

Descriere	STP32A 2.2x4.5 - H1
Material	oțel, călit
Exterior	zincat 5-7 µm, recopt, pasivat transparent/albastru
Greutate	0.161 kg / 1000 unități

SCREWERK	**STP32A0220045S**	
Desen metric A4	Scalarea 3:1	2024-10